Manual
Skåp

DISKBÄNKS MODUL - BQ1091BL

Diskbänksmodulen är flexibel, följ stegen nedan för att ihop den.

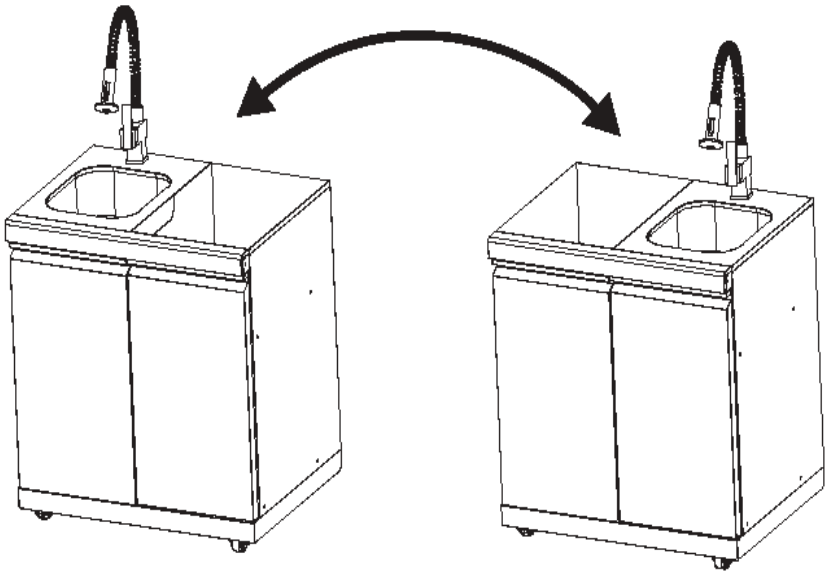

Obs: Marmorn är inte monterad

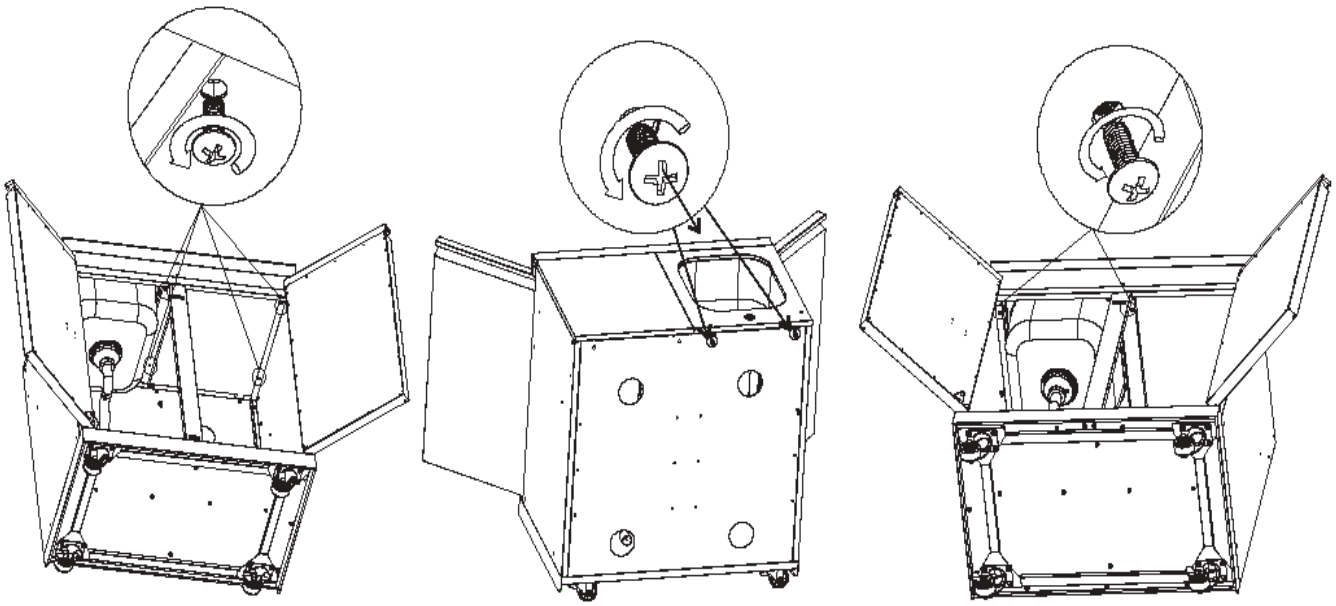

Lägg till hyllorna (totalt 3 st) i skåpet genom att lokalisera de bakre stiften genom bakpanelen och fästa med klämmorna och lossa sedan skruvarna i vart och ett av de främre hörnen (se instruktionerna nedan). Säkra slutligen genom att dra åt skruvarna

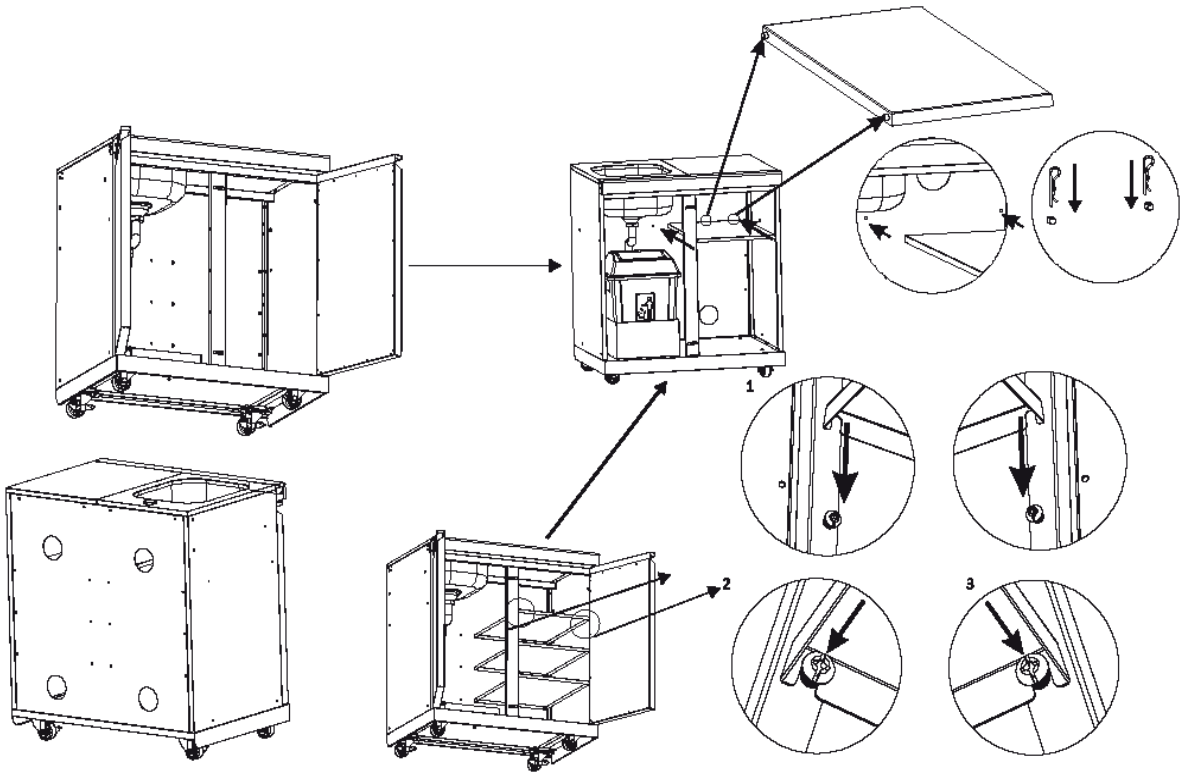

Stöd för utbyte av kärl

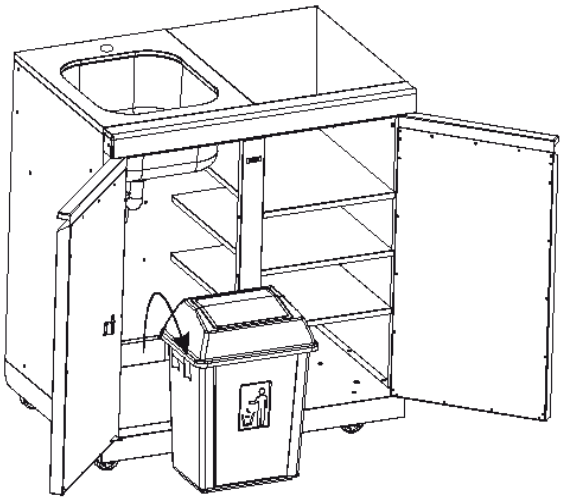

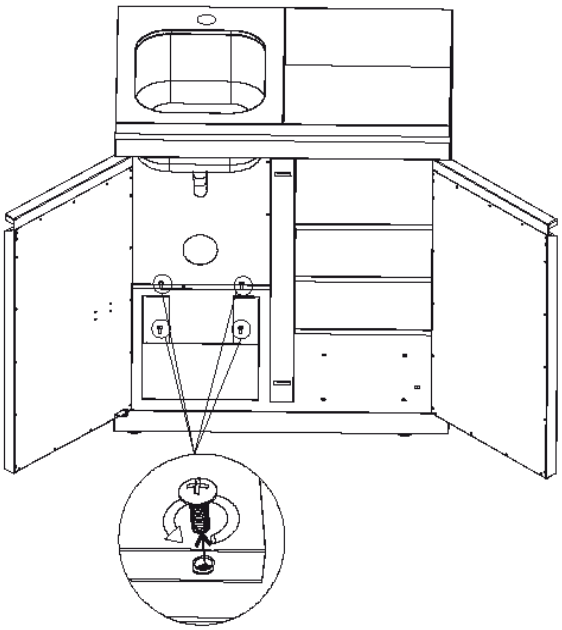

För in kranens gängade del genom hålet upptill och fäst den med muttern från undersidan, inuti skåpet. Se illustrationen nedan.

Vilka kopplingar som behövs beror på grillens placering och omständigheter – rådfråga din lokala järnhandel.

Observera: En rörmokare behövs för att ansluta kranen och avloppet till husets vatten- och avloppssystem.w

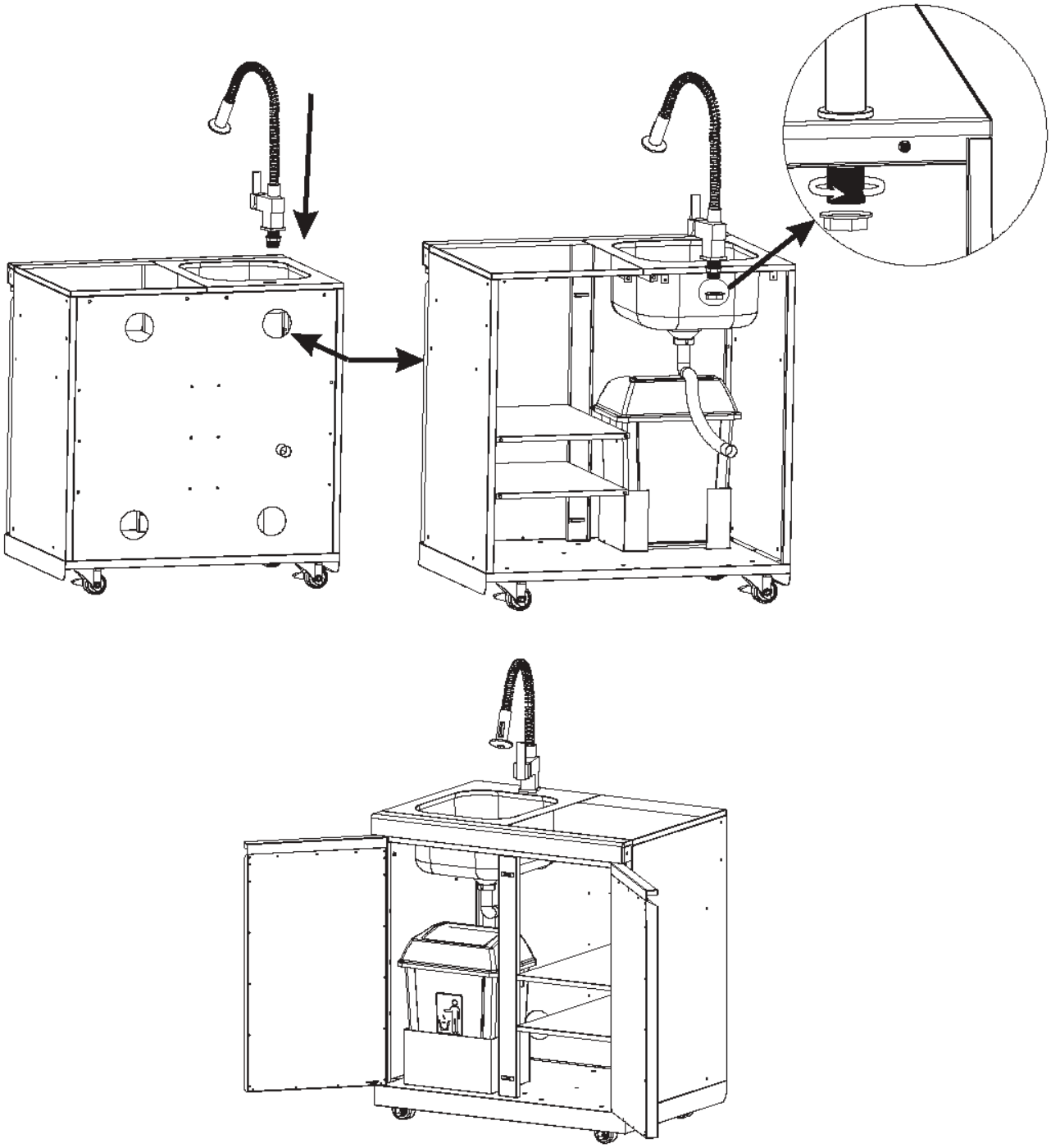

Fäst marmorskivan med fyra skruvar.

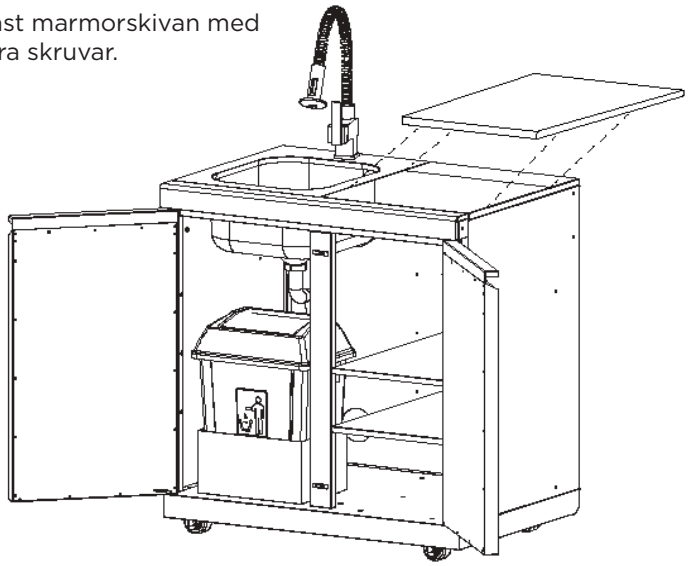

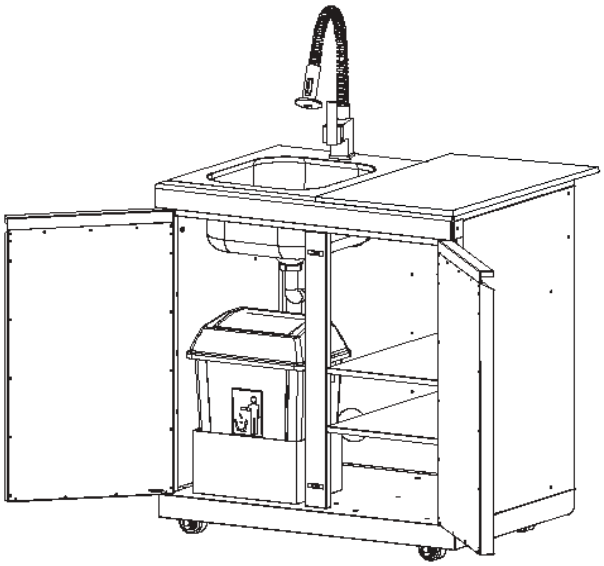

Fäst täckpanelen med tre skruvar.

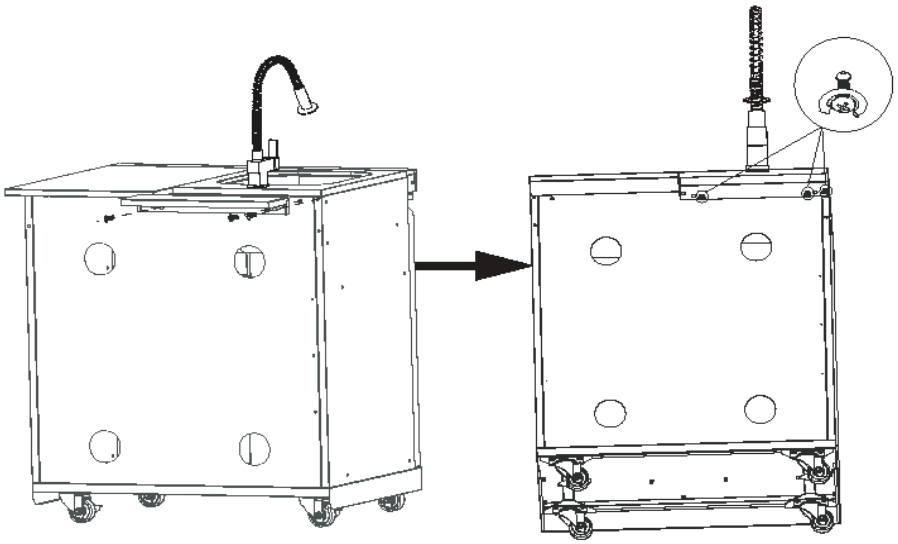

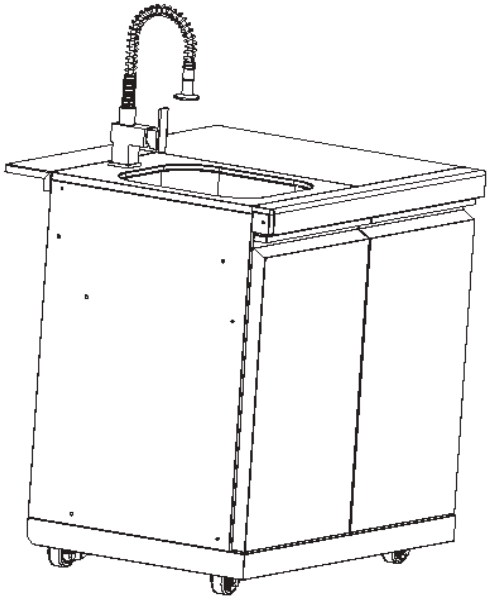

Förvaringsmodul - BQ1082

Sätt in hyllorna (totalt 6 stycken) i skåpet på samma sätt som i diskbänksmodulen.

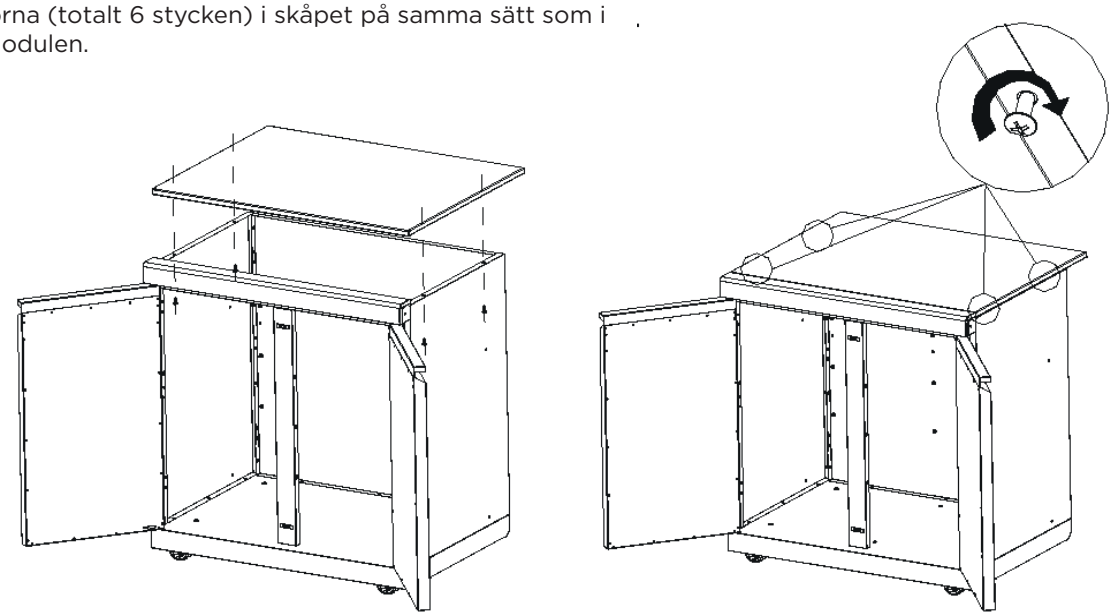

För att ta ut hyllorna: Ta bort klämmorna på bakpanelen och lossa sedan skruvarna i de främre hörnen. Slutför genom att dra åt skruvarna igen

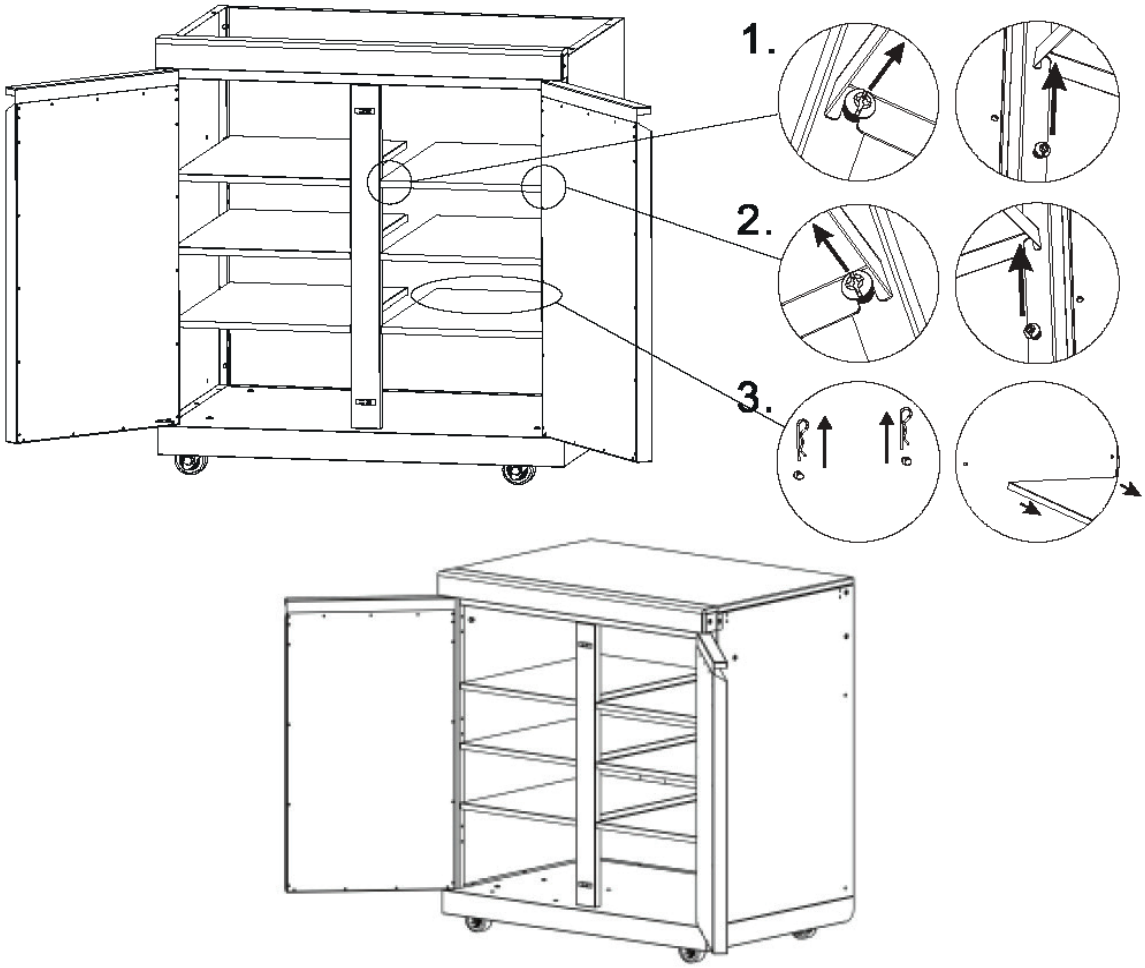

Lådmodul – KM-MD3B

För att ta ut lådorna: Tryck upp den ena spärren och ned den andra för att frigöra lådan, enligt illustrationen

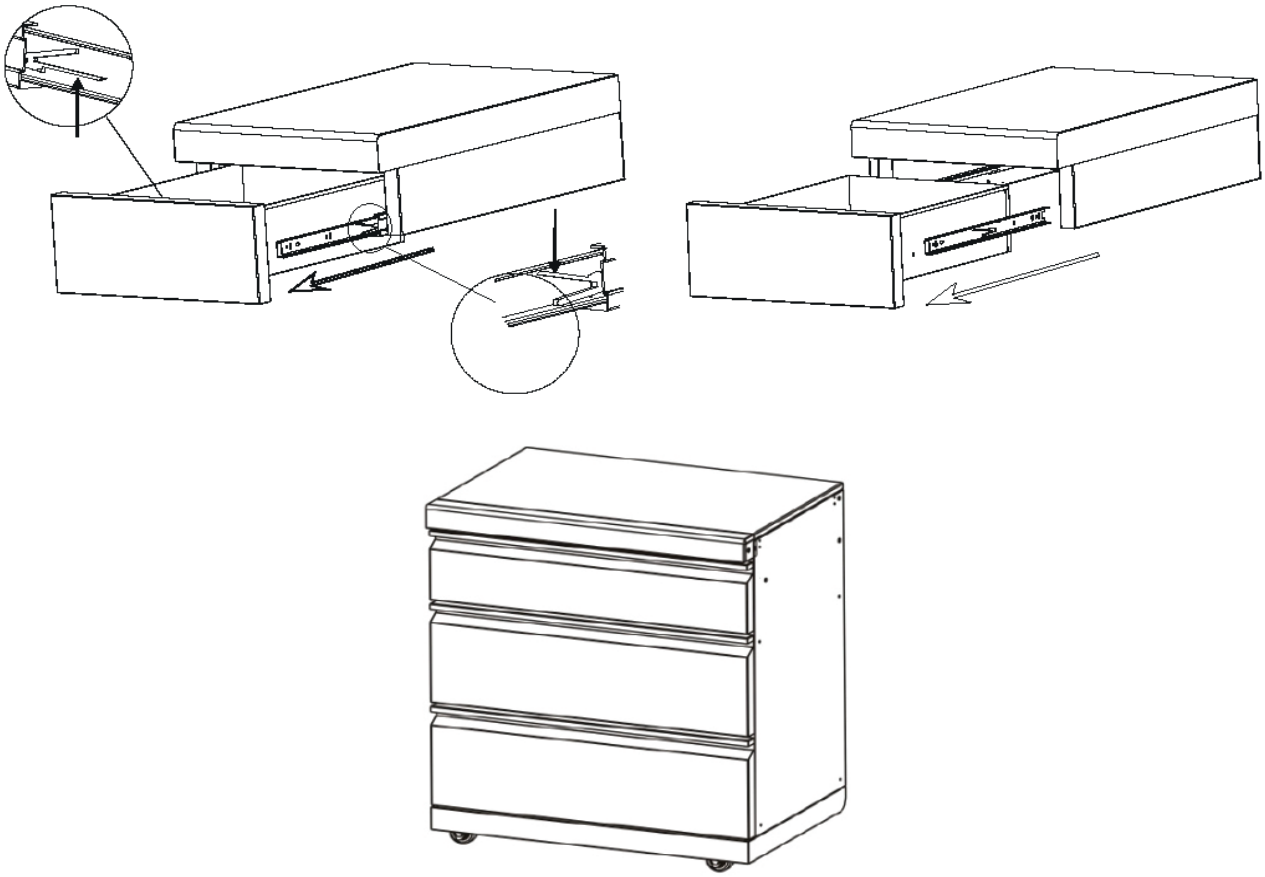

KONSTRUERAD STEN

Tillgängliga bevis tyder på att konstruerad sten, såsom bänkskivor, inte utgör en säkerhetsrisk efter installation i ditt hem eller utomhus, så länge de förblir orörda. Hälsorisker kan dock uppstå om kiseldamm frigörs vid modifiering, reparation eller borttagning.

Det är viktigt att du inte utför gör-det-själv-arbete med konstruerad sten. Vid behov av ändringar eller borttagning av bänkskivor i konstruerad sten bör du kontakta en kvalificerad fackman. Fackmannen måste använda kontrollåtgärder för att minimera dammbildning och bära andningsskydd.

Om den konstruerade stenen blir skadad eller spricker rekommenderar vi att den ersätts, eftersom du annars kan utsättas för kiseldamm.

SAMMANFOGA MODULER - MONTERINGSANVISNINGAR

Verktyg som krävs

Skruvmejsel.

För att sammanfoga dina köksmoduler, använd 2 vingmuttrar och skruvar som visas.

Observera: Inkluderar inte kylskåp - detta är fristående.

VIKTIGT

Ta bort all förpackning och transportskydd innan montering.
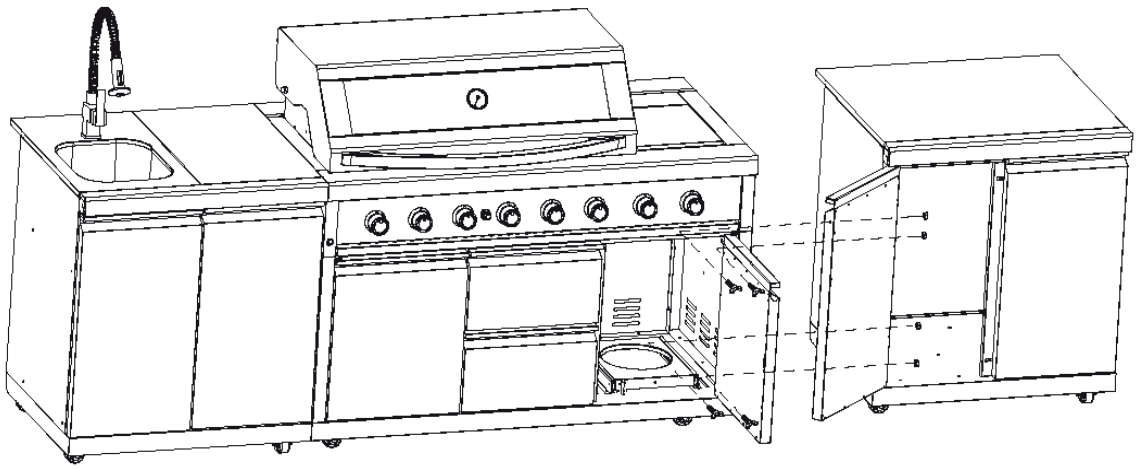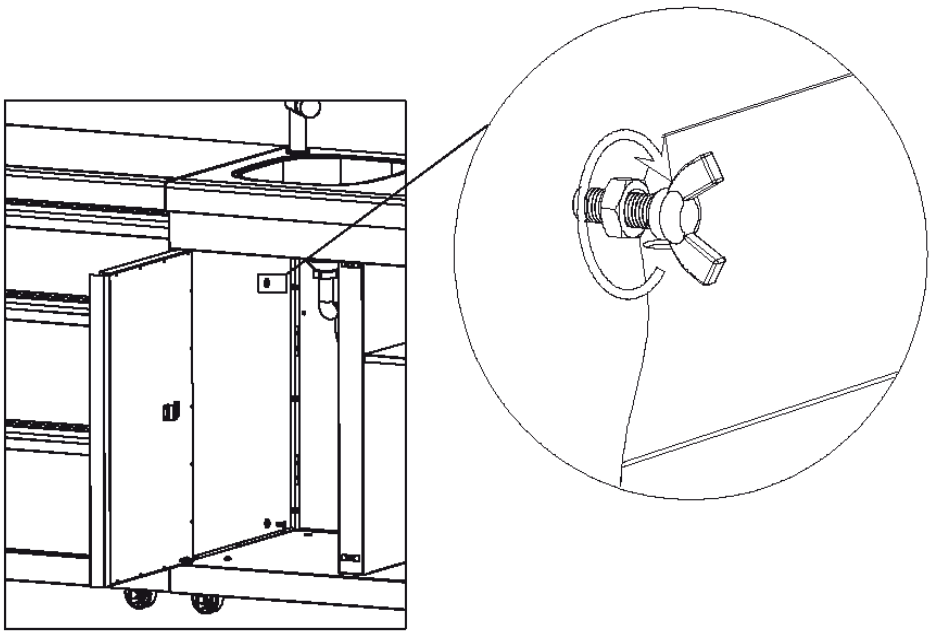
OBS: Kontrollera att inget förpackningsmaterial finns kvar i grillen innan du tänder den.