Manual för sidomarkis

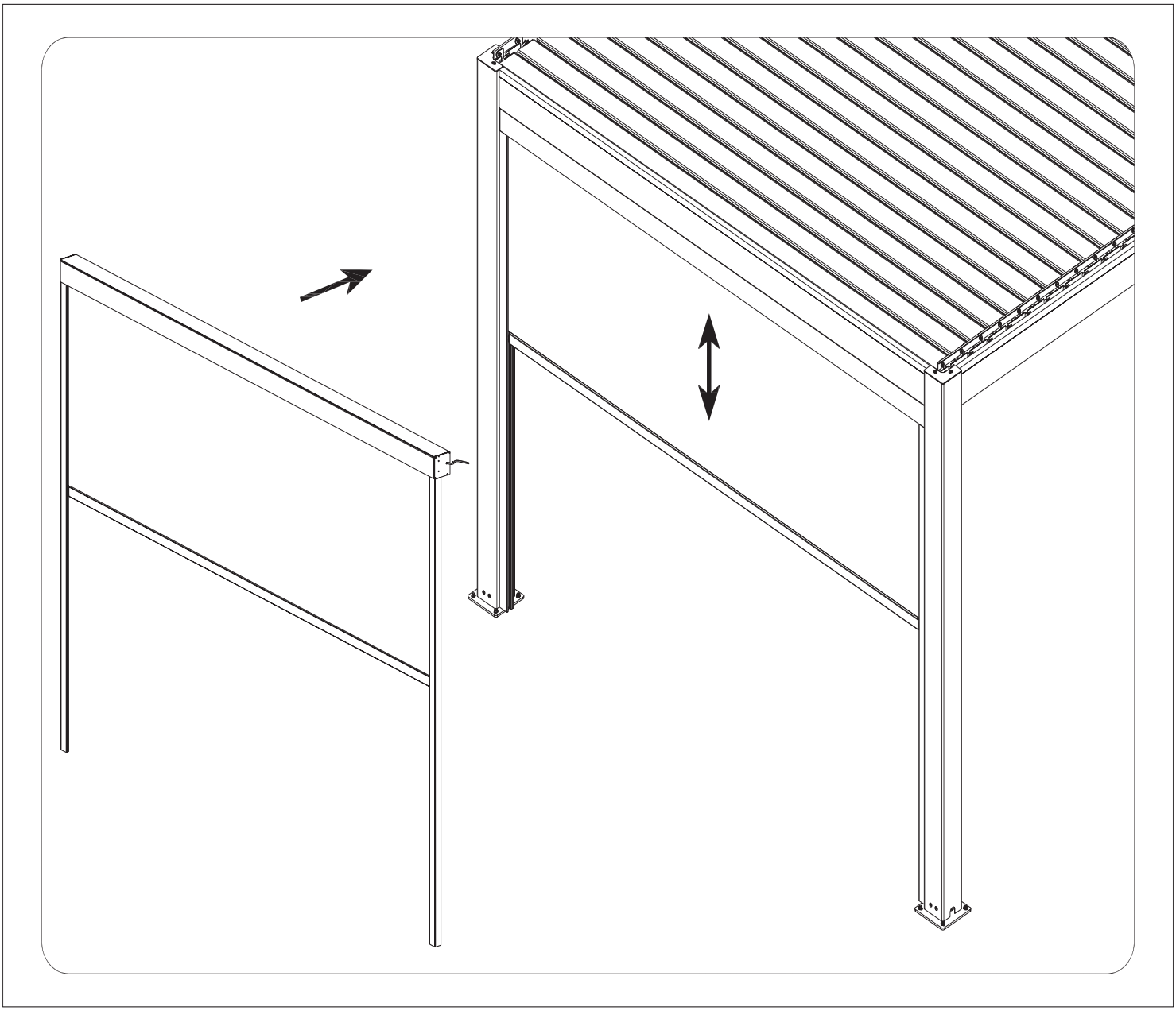

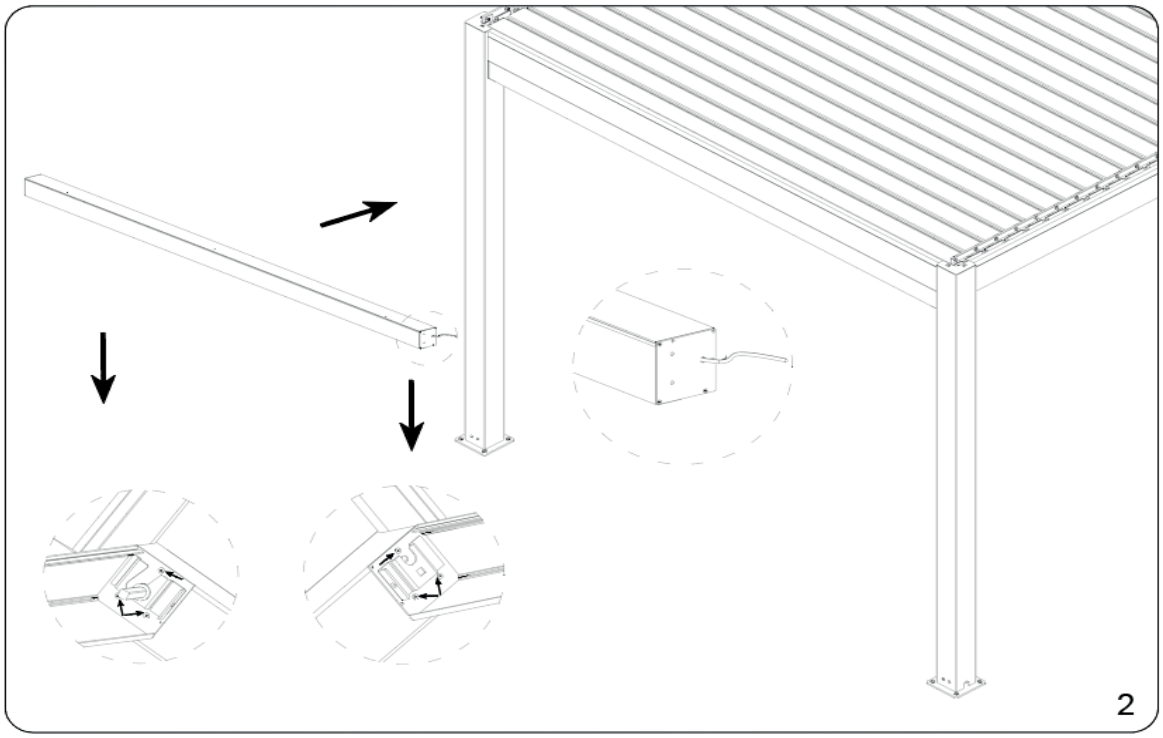
2

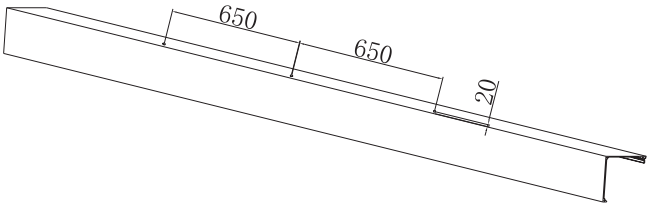
650
650
20

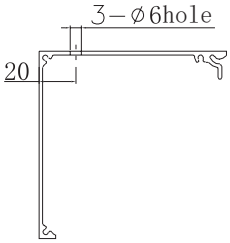
3－∅6hole
20

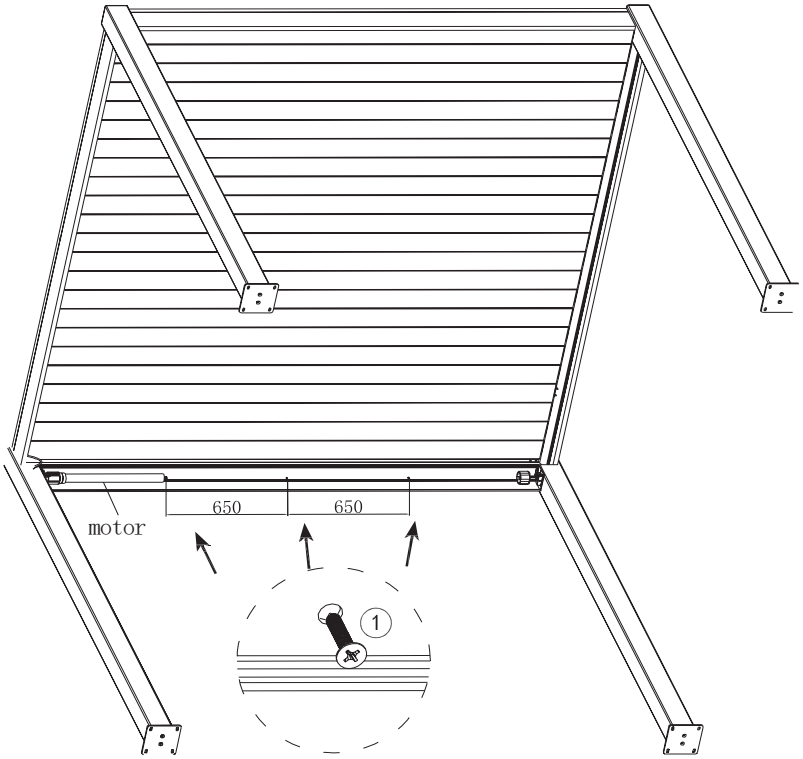
motor
650
650
1

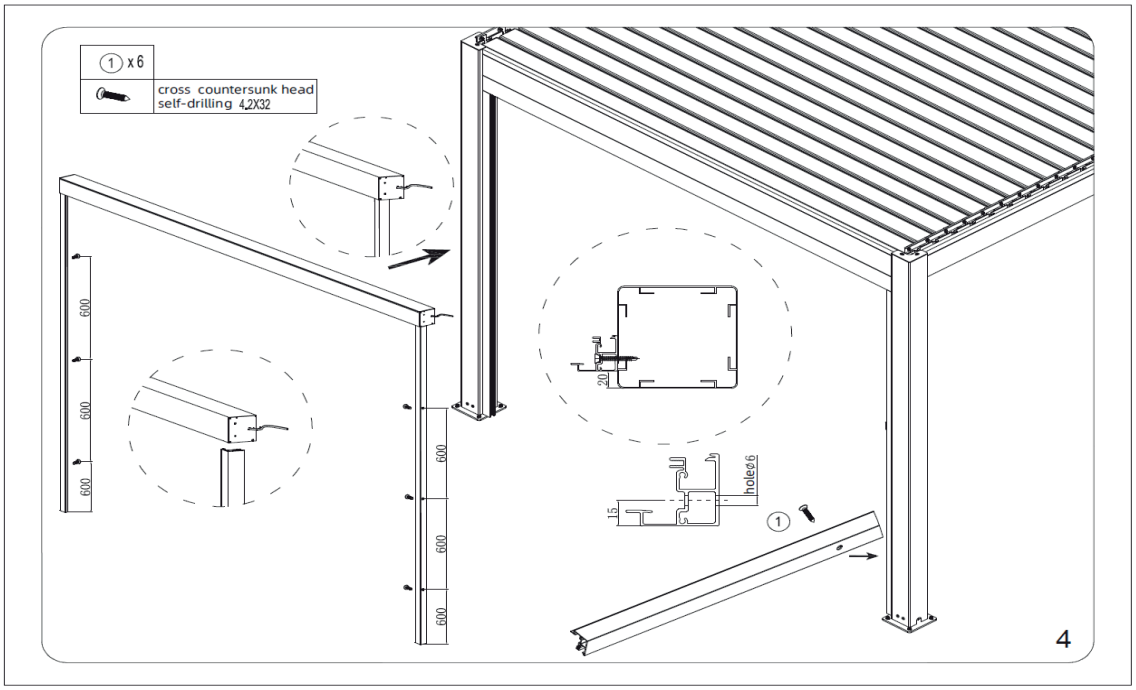
① x 6
cross countersunk head
self-drilling 4,2X32
600
600
600
600
600
600
20
15
hole⌀6
①
4

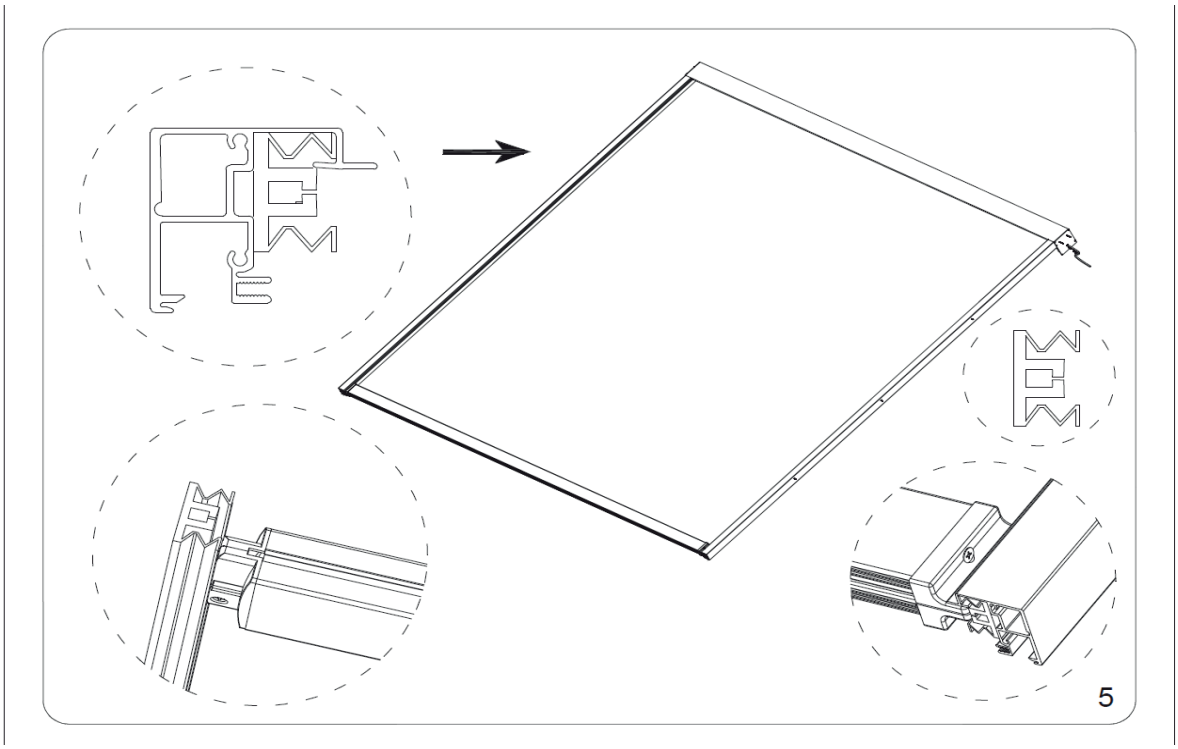
5

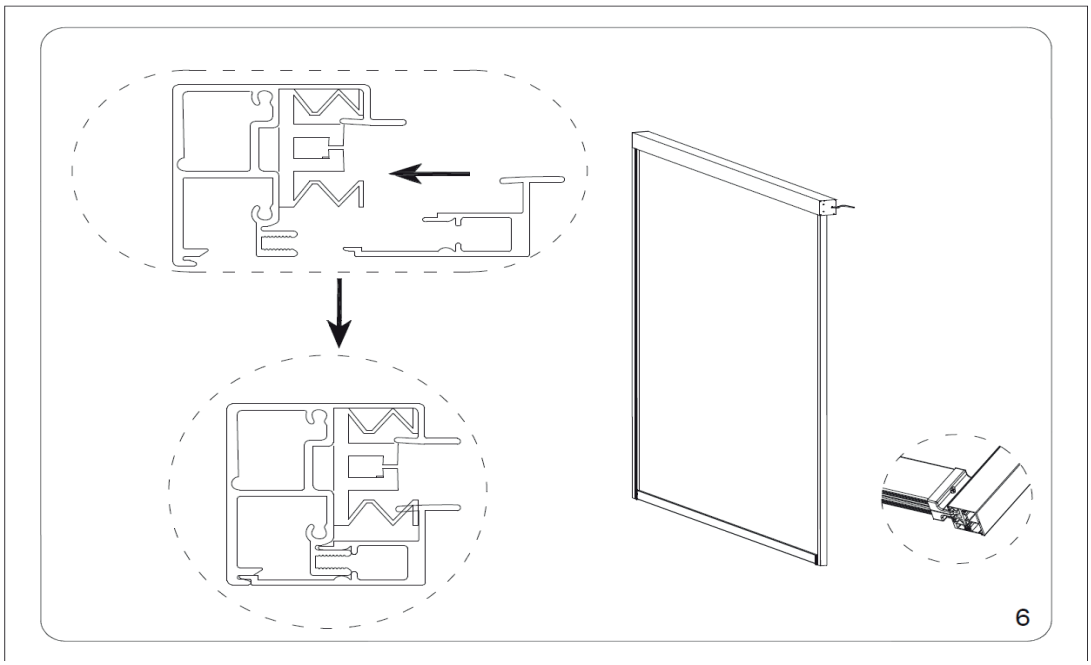
6

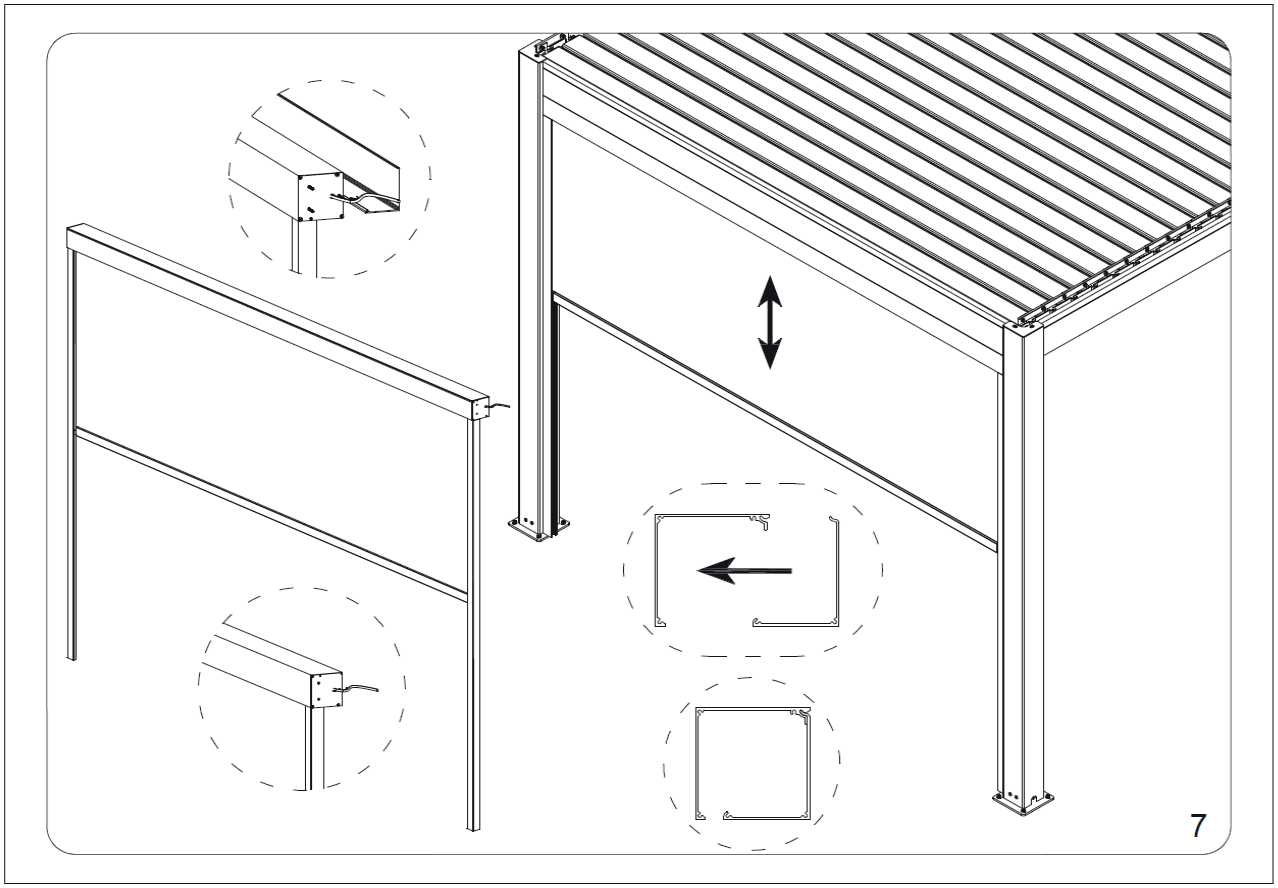
7

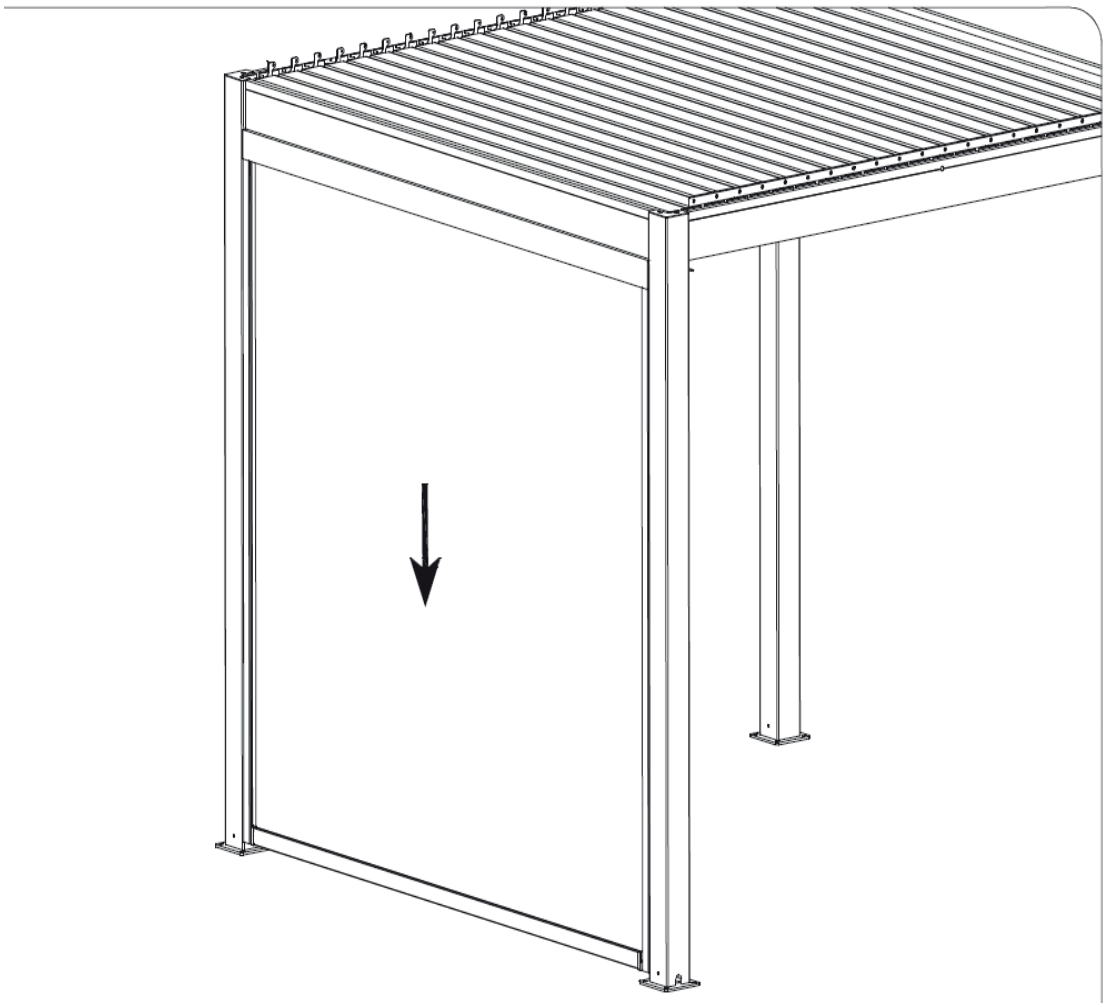

SÄKERHETSANVISNING

1. Denna apparat kan användas av barn från 8 år och uppåt samt av personer med nedsatt fysisk, sensorisk eller mental förmåga eller brist på erfarenhet och kunskap, om de har fått handledning eller instruktioner om hur apparaten används på ett säkert sätt och förstår de risker som är involverade.
2. Barn får inte leka med apparaten.
3. Rengöring och användarunderhåll får inte utföras av barn utan uppsikt.
4. Om nätsladden är skadad måste den bytas ut av tillverkaren, dess serviceombud eller annan kvalificerad person för att undvika fara.
5. **VARNING:** Driftenheten ska kopplas bort från strömkällan under rengöring, underhåll och vid byte av delar.
6. Instruktionerna ska ange att den A-vägda utsända ljudtrycksnivån för driftenheten är lika med eller mindre än 70 dB(A), exempelvis genom att skriva LpA ≤ 70 dB(A).
7. Vikten och dimensionerna på den drivna delen ska vara kompatibla med det nominella vridmomentet och den nominella drifttiden.
8. Typen av driven del som driftenheten är avsedd för.
9. **VARNING:** Viktiga säkerhetsanvisningar. Det är viktigt för personers säkerhet att följa dessa anvisningar. Spara dessa anvisningar.
10. Tillåt inte barn att leka med fasta kontroller. Håll fjärrkontroller utom räckhåll för barn.
11. Undersök installationen regelbundet för obalans samt tecken på slitage eller skador på kablar och fjädrar. Använd inte om reparation eller justering behövs.
12. Bevaka den rörliga jalusin och håll personer på avstånd tills den är helt stäng
13. **VARNING:** Viktiga säkerhetsanvisningar. Följ alla instruktioner, eftersom felaktig installation kan leda till allvarlig skada.
    Innan du installerar driftenheten, ta bort onödiga sladdar och inaktivera all utrustning som inte behövs för den motoriserade driften.

DM45EAF/S

Instruktioner A-01

Funktioner

- Inbyggd mottagare
- Exakta gränsinställningar
- Jog & Tilt-funktion
- Finjustering av gränser
- Motorlägeväxling
- Funktionsomkoppling
- Installationsskydd
- Programknapp
- Återställning till fabriksinställningar
- Signalrepeaterfunktion
- Elektronisk gräns
- Föredragen stopposition
- Automatisk gränsinställning
- Känslig stall-detektering

Användningsområden

Motorn är lämplig för motorisering av zip-screen.

Specifikationer

Arbetstemperatur - 10C ~ +65C	Radiofrekvens: 433.92MHz
Nominell spänning: 230V/50Hz	Termiskt skyddstid: > 4 minutes

Angivna värden är endast för referens

Model	Vridmoment (N.m)	Hastighet (rpm)	Ström (A)
DM45EAF/S-10/15	10	15	0.48
DM45EAF/S-10/26	10	26	0.69
DM45EAF/S-20/15	20	15	0.69
DM45EAF/S-20/26	20	26	0.9
DM45EAF/S-30/15	30	15	0.87
DM45EAF/S-40/15	40	15	0.99
DM45EAF/S-50/12	50	12	0.99

*Referens

Viktigt

Släpp aldrig motorn, slå inte på den, borra inte i den och sänk inte ner den i vätska.
Håll strömkabeln i rätt position enligt anvisningarna.
Viktiga säkerhetsinstruktioner ska läsas före installation.
Felaktig installation kan leda till allvarliga skador och medför att tillverkarens ansvar och garanti upphör att gälla.

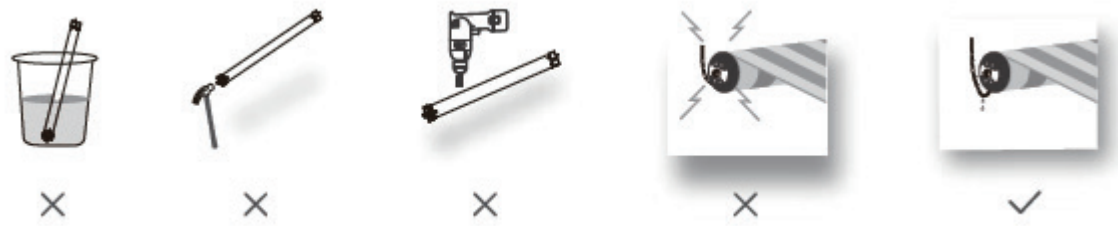

Koppling

Tre ledningar: 220V/50Hz

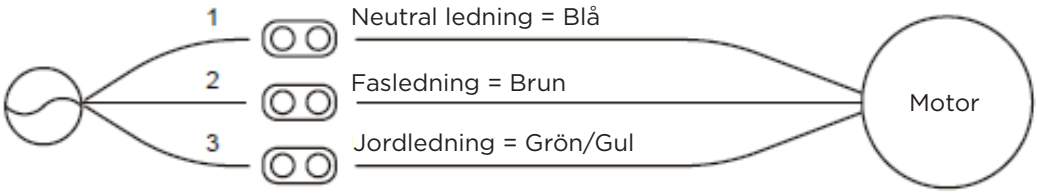

Motorinstallation

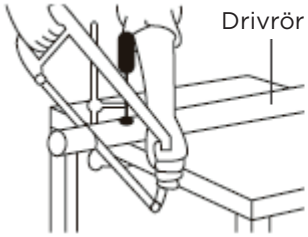

Steg 1. Klipp drivröret till önskad längd.

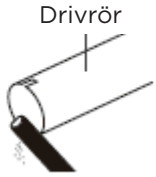

Steg 2. Se till att rörkanterna är jämna och gradfria.

Steg 3. Montera det korrekt skurna drivadaptern på motorn. Se till att den sitter ordentligt så att täcklocket roterar fritt.

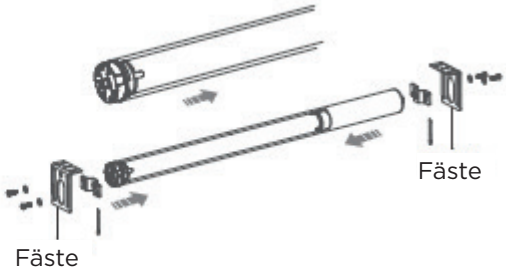

Steg 4. För in motorn i röret, anpassa hakarna på täcklocket och drivadaptern så att de passar. Montera låsringar på båda sidor.

Varning

1. Utsätt inte motorn för fukt, väta eller extrema temperaturförhållanden.
2. Borra inte i motorn.
3. Klipp inte av antennen och håll den borta från metallföremål.
4. Låt inte barn leka med denna enhet.
5. Om strömkabeln eller kontakten är skadad, använd inte enheten.
6. Se till att korrekt krona och drivadapter används.
7. Se till att strömkabel och antenn är fria och skyddade från rörliga delar.
8. Kablar som dras genom väggar ska vara ordentligt isolerade.
9. Motorn ska endast monteras i horisontellt läge.
10. Innan installation, ta bort onödiga sladdar och avaktivera utrustning som inte behövs för den motoriserade driften.
11. Installation och programmering ska utföras av en kvalificerad yrkesperson. Användning eller modifiering utanför denna instruktion kan göra garantin ogiltig.

Viktiga säkerhetsinstruktioner.
Läs noga innan användning.

Inställningsmeddelande

Var vänlig och läs följande viktiga punkter noggrant innan inställning:

1. Använd trådanslutningen för att skydda de extra fria kablarna.

2. Drift:
Den giltiga knappintervallen är inom 6 sekunder. Om ingen åtgärd utförs inom 6 sekunder avslutas sändaren från den aktuella inställningen.
Motorn kommer att rycka till och pipa som en signal. Utför åtgärden efter ryckningen och pipet.

3. Ställ in gränslägen:

Efter inställning av övre/nedre gränsläge kan de inte vara på samma position.
Gränsläget sparas även efter strömavbrott tack vare minnesfunktionen.
Radering av gränslägen raderar all minneslagrad gränsdata.
Om ingen åtgärd utförs inom 2 minuter under programmering, avslutas gränsinställningen.

4. Om sändaren tappas bort måste den konfigureras om med en ny sändare.

5. En motor kan lagra maximalt 10 kanaler. När minnet är fullt och en ny kanal paras, skrivs den senaste kanalen över i en cirkulär ordning.

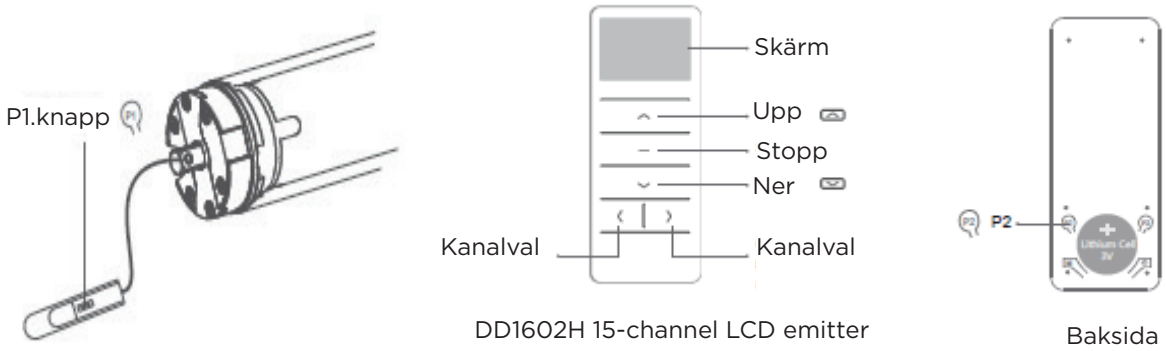

Knappinstruktioner
Funktioner för P1-knappen:

Cykeloperation:
Tryck en gång på P1-knappen, och vid varje tryckning kommer motorn att röra sig uppåt - stopp - nedåt - stopp i en cykel.

Parning eller lägga till ytterligare sändare:
Tryck och håll P1-knappen intryckt i 2 sekunder. Motorn rycker till en gång, släpp knappen, och en lång ljudsignal hörs en gång. Motorn är nu redo för parning eller för att lägga till en extra sändare.

Radiospärr:
Tryck och håll P1-knappen intryckt i 6 sekunder. Motorn rycker till en gång, släpp knappen, och två pip hörs. Motorn går in i radiospärrläge och tar inte emot några signaler. Tryck på P1-knappen en gång eller stäng av och slå på strömmen för att inaktivera radiospärren.

Växla riktning:
Tryck och håll P1-knappen intryckt i 10 sekunder. Motorn rycker till en gång, släpp knappen, och tre pip hörs. Motorns rörelseriktning har nu ändrats.

Återställ till fabriksinställning:
Tryck och håll P1-knappen intryckt i 14 sekunder. Motorn rycker till en gång, släpp knappen, och fyra pip hörs. Motorn har nu återställts till fabriksinställning.

Grundläggande inställningar

Steg 1 till 3 måste slutföras för att säkerställa korrekt funktion.

1. Tryck på P1-knappen i 2 sekunder (motorn rycker till en gång), släpp knappen, och en lång signal hörs en gång.
Eller, efter att ha slagit på strömmen igen, tryck på STOPP-knappen i 2 sekunder
(motorn rycker till två gånger och tre pip hörs). Motorn har nu parats framgångsrikt.

*Om inga gränslägen har ställts in, innebär denna åtgärd en vanlig parning. Om gränslägen finns, innebär åtgärden att en ytterligare sändare har parats.

3. Inställning av övre och nedre gränser

1. Ställ in övre gräns manuellt

Upp Upp Stopp

Tryck på UPP-knappen i 2 sekunder, kör motorn till önskad övre position, tryck och håll nere UPP- och STOPP-knapparna samtidigt i 2 sekunder (2 ryckningar och 3 pip), den övre gränsen är inställd.

2. Ställ in nedre gräns manuellt

Ner Ner Stopp

Tryck på NED-knappen i 2 sekunder, kör motorn till önskad nedre position, tryck och håll nere NED- och STOPP-knapparna samtidigt i 2 sekunder (2 ryckningar och 3 pip), den nedre gränsen är inställd.

3. Automatisk inställning av gränser

Upp

Tryck på UPP-knappen i 2 sekunder, motorn rör sig uppåt och stannar efter att ha detekterat ett hinder. Stoppunkten blir den övre gränsen. Därefter rör sig motorn automatiskt nedåt och stannar efter att ha detekterat ett hinder. Gardinen dras tillbaka i motsatt riktning beroende på vikten av bottenbalken. När spänningen har uppnåtts stannar motorn, och detta blir den nedre gränsen.

4. Automatisk övre gräns, manuell nedre gräns.

Upp Ner Stopp

Tryck på UPP-knappen i 2 sekunder, motorn rör sig uppåt och stannar efter att ha detekterat ett hinder. Stoppunkten blir den övre gränsen. Därefter rör sig motorn automatiskt nedåt till önskad nedre position. Tryck och håll nere NED- och STOPP-knapparna samtidigt i 2 sekunder (2 ryckningar och 3 pip), den nedre gränsen är inställd.

Observera:
Den automatiska inställningen av gränser måste göras i läge 1. Det är fritt att först ställa in antingen den övre eller den nedre gränsen. Om inga gränser är inställda, kommer motorn att köra i joggläge eller kontinuerligt om UPP- eller NED-knappen hålls nere i 2 sekunder. När gränserna har ställts in kommer motorn att köra kontinuerligt.

4. Lägg till en föredragen position

1. Ställ in föredragen position

P2 Stopp Stopp

Kontrollera att både övre och nedre gränser är inställda. Kör produkten till önskad föredragen position. Tryck på P2-knappen (1 ryckning och 1 pip). Tryck på STOPP-knappen (1 ryckning och 1 pip). Tryck på STOPP-knappen igen (2 ryckningar och 3 pip). Den föredragna positionen är nu inställd.

2. Ta bort föredragen position

P2 Stopp Stopp

Tryck på P2-knappen (1 ryckning och 1 pip). Tryck på STOPP-knappen (1 ryckning och 1 pip). Tryck på STOPP-knappen igen (1 ryckning och ett långt pip). Den föredragna positionen är nu borttagen.

Observera:
Håll STOPP-knappen intryckt i 2 sekunder för att motorn ska röra sig automatiskt till den föredragna positionen. Om den automatiska återgångsfunktionen är aktiverad och gardinen är vid den nedre gränsen, måste STOPP-knappen först tryckas in för att motorn ska gå till den nedre gränsen innan den går vidare till den föredragna positionen.

5. Justera gränser

1. Justera övre gräns

Tryck och håll nere UPP- och STOPP-knapparna samtidigt i 5 sekunder (1 ryckning och ett långt pip). Kör produkten till den nya önskade övre gränsen. Tryck och håll nere UPP- och STOPP-knapparna samtidigt i 2 sekunder (2 ryckningar och 3 pip). Den nya övre gränsen är nu inställd.

2. Justera nedre gräns

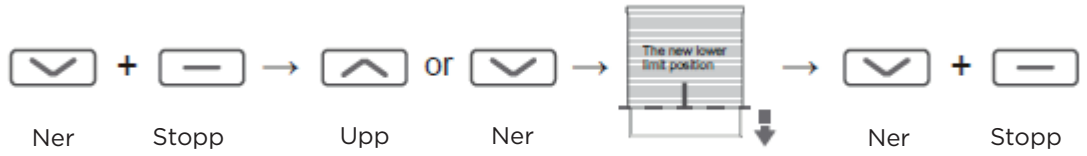

Tryck och håll nere NED- och STOPP-knapparna samtidigt i 5 sekunder (1 ryckning och ett långt pip). Kör produkten till den nya önskade nedre gränsen. Tryck och håll nere NED- och STOPP-knapparna samtidigt i 2 sekunder (2 ryckningar och 3 pip). Den nya nedre gränsen är nu inställd.

Observera:
Detta måste göras i läge 1. Om ingen ny gräns ställs in inom 2 minuter efter att justeringsläget aktiverats, kommer motorn att avsluta justeringsläget och behålla de tidigare gränserna.

6. Aktivera / Avaktivera Jog / Tilt-läge

Tryck och håll nere UPP- och NED-knapparna samtidigt i 5 sekunder (1 ryckning), tryck på STOPP-knappen (1 ryckning och ett långt pip), Jog / Tilt-läge aktiveras.
Om motorn rycker två gånger och piper tre gånger, är Jog / Tilt-läge avaktiverat.

Observera: Detta måste göras efter att övre och nedre gränser har ställts in.

7. Para ihop / Ta bort ytterligare sändare

Metod 1:

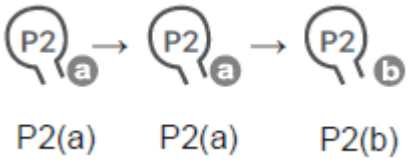

Tryck på P2-knappen på befintlig sändare (1 ryckning och 1 pip). Tryck på P2-knappen på befintlig sändare igen (1 ryckning och 1 pip). Tryck på P2-knappen på den nya sändaren (2 ryckningar och 3 pip). Den nya sändaren är nu ihopparad med motorn. Upprepa samma procedur för att ta bort en extra sändare.

Metod 2:

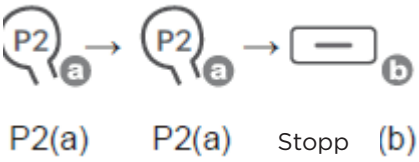

Tryck på P2-knappen på befintlig sändare (1 ryckning och 1 pip). Tryck på P2-knappen på befintlig sändare igen (1 ryckning och 1 pip). Tryck och håll nere STOPP-knappen på den nya sändaren i 2 sekunder (2 ryckningar och 3 pip). Den nya sändaren är nu ihopparad med motorn.

Metod 3:

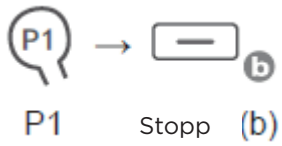

Tryck och håll nere P1-knappen i 2 sekunder (1 ryckning). Släpp knappen (ett långt pip hörs). Tryck och håll nere STOPP-knappen på den nya sändaren i 2 sekunder (2 ryckningar och 3 pip). Den nya sändaren är nu ihopparad med motorn.

* (a) är den befintliga sändaren, (b) är den nya sändaren som ska paras ihop eller tas bort.

8. Ta bort alla sändare

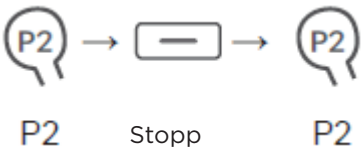

Tryck på P2-knappen (1 ryckning och 1 pip). Tryck på STOPP-knappen (1 ryckning och 1 pip). Tryck på P2-knappen igen (2 ryckningar och 3 pip). Alla sändare har nu tagits bort.

Observera: Den ursprungliga gränsinställningen bevaras efter borttagning av alla sändare.

9. Radera alla gränser

Tryck på P2-knappen (1 ryckning och 1 pip).
Tryck på NED-knappen (1 ryckning och 1 pip).
Tryck på P2-knappen igen (2 ryckningar och 3 pip).
Alla gränser är nu raderade.

Observera: Denna åtgärd raderar även den föredragna positionen.

10. Växla motorläge

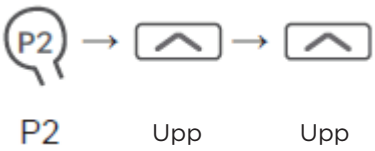

Tryck på P2-knappen (1 ryckning och 1 pip).
Tryck på UPP-knappen (1 ryckning och 1 pip).
Tryck på UPP-knappen igen (1 ryckning och ett långt pip).
Om motorn rycker två gånger och piper tre gånger, byter den till motorläge 2.

Fabriksläge: Motorläge 1.
Motorlägen:
Läge 1: För zib-skärmsmotorer utan själv-låsning, kan automatiskt ställa in gränser och justera dem upp till 50 gånger, utan automatisk återgång vid nedre gränsen.
Läge 2: För zib-skärmsmotorer med själv-låsning, har automatisk återgång vid nedre gränsen (automatisk låsning och upplåsning).

11. Motorfunktion för återgång till nedre gräns

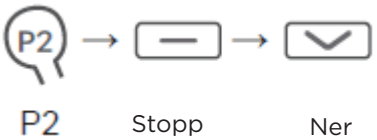

Tryck på P2-knappen (1 ryckning och 1 pip).
Tryck på STOPP-knappen (1 ryckning och 1 pip).
Tryck på NED-knappen (1 ryckning och ett långt pip).
Om motorn rycker två gånger och piper tre gånger, aktiveras manuell justering och återgångsfunktion.

Observera:

Detta kan endast göras när motorn är i läge 2.
Fabriksinställning: Automatisk justering och återgångsfunktion är aktiverad.

12. Signalrepeaterfunktion

Tryck på P2-knappen en gång (1 ryckning och 1 pip).
Tryck och håll nere P2-knappen i 5 sekunder (2 ryckningar och 3 pip).
Signalrepeaterfunktionen har nu aktiverats.
Om motorn rycker en gång och ger ett långt pip, har signalrepeaterfunktionen avaktiverats.

Observera:

Fabriksinställning: Funktionen är avstängd.
Funktionen kan endast aktiveras om motorn har gränser inställda.
Motorn upprepar inte signaler från en ihopparad adress.

13. Aktivera / Avaktivera känslig stall-detektering

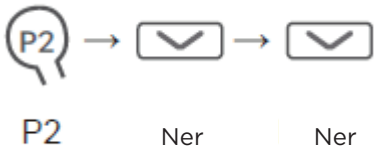

Tryck på P2-knappen (1 ryckning och 1 pip).
Tryck på NED-knappen (1 ryckning och 1 pip).
Tryck på NED-knappen igen (1 ryckning och ett långt pip).
Funktionen för känslig stall-detektering har avaktiverats.
Om motorn rycker två gånger och piper tre gånger, har funktionen aktiverats.

Observera:
Fabriksinställning: Funktionen är påslagen.

14. Motstånds- / Känslig stall-detektering och fallback-funktion

Vid uppåtgående rörelse:
Om en gräns är inställd och motorn rör sig uppåt, kommer den att stöta tillbaka och skyddas. Efter att ha backat en viss sträcka fortsätter den att röra sig uppåt.
Om den stöter på motstånd på samma plats två gånger, stannar den efter den andra motståndsreaktionen. Om ingen gräns är inställd, stannar motorn när den upptäcker ett hinder.

Vid nedåtgående rörelse:
Om en gräns är inställd och motorn rör sig nedåt, kommer den att stöta tillbaka och skyddas. Efter att ha backat en viss sträcka fortsätter den att röra sig nedåt.
Om den stöter på motstånd på samma plats två gånger, stannar den efter den andra motståndsreaktionen. Lätt motstånd påverkar inte funktionen. Skyddsfunktionen aktiveras inte under återgången.

15. 50 gånger självkorrigerande kalibreringsfunktion

Denna funktion kan endast utföras om motorn är i läge 1.
Efter att de övre och nedre gränserna har ställts in automatiskt:
Motorn körs till den nedre gränsen.
Därefter körs den till den övre gränsen och genomför en fullständig cykel.
När motorn har genomfört 50 cykler, korrigerar den automatiskt den nedre gränsen (återställer den automatiskt). Om en finjustering görs eller om den ursprungliga gränsen ändras, avbryta kalibreringen. Antalet cykler räknas och korrigeras automatiskt.

Snabbguide

	Inställningar	Steg
1	Ihopparning	P1 (håll ned i 2 sekunder) - Stop (håll ned i 2 sekunder).
2	Byta rotationsriktning	Upp + Ned (håll ned i 2 sekunder).
3	Ställa in övre och nedre gränser	Manuell inställning av övre gräns: Upp (håll ned i 2 sekunder) - Upp + Stop (håll ned i 2 sekunder).
		Manuell inställning av nedre gräns: Ned (håll ned i 2 sekunder) - Ned + Stop (håll ned i 2 sekunder).
		Automatisk gränsinställning: Upp (håll ned i 2 sekunder).
		Automatisk inställning av övre gräns, manuell inställning av nedre gräns: Upp (håll ned i 2 sekunder) - Ned + Stop (håll ned i 2 sekunder).
4	Lägga till / ta bort en föredragen position	P2-Stopp-Stopp
5	Justera gränser	Justera den övre gränsen: Upp+Stopp (håll ned i 5s) - Upp eller ner - Upp + Stopp (åll ner i 2 s)
		Justera den nedre gränsen: Ned + Stopp (håll ner i 5s) - Upp eller ner - ner+Stopp (håll ner i 2s)
6	Aktivera / avaktivera Jog / Tilt-läge	Upp+Ner (Håll ner i 5s) - Stopp
7	Para ihop / ta bort ytterligare sändare	P2(a) - P2(a) - P2(b)
		P2(a) - P2(a) - Stopp(b) (håll ner i 2 s)
		P1 (håll ner i 2s) - Stopp(b) (håll ner i 2s)
8	Ta bort alla sändare	P2 - Stopp - P2
9	Radera alla gränser	P2 - Ner - P2
10	Växla motorläge	P2 - upp - upp
11	Motorfunktion för återgång till nedre gräns	P2 - Stopp - ner
12	Signalrepeaterfunktion	P2 (håll ner i 5s)
13	Aktivera / avaktivera känslig stall-detektering	P2 - ner - ner

Felsökning

Problem	Möjliga orsaker	Lösning
Motorn svarar inte	Strömavbrott eller felaktig anslutning.	Kontrollera strömförsörjning och kabelanslutningar. Följ kopplingsinstruktionerna.
	Sändarens batteri har låg kapacitet.	Byt batteri i sändaren.
	Radiointerferens eller skärmning.	Kontrollera att antennen på motorn är intakt och exponerad. Identifiera och eliminera eventuella källor till radiointerferens.
	Motorn är utanför radiokontrollens räckvidd.	Testa att styra motorn på kortare avstånd.
Sändaren kan inte styra en enskild motor.	Flera motorer är ihopparade med samma kanal.	Se till att varje motor är korrekt ihopparad med en individuell kanal.
		Använd flerkanalssändare för projekt med flera motorer och se till att varje kanal styr en enda motor.
Motorn startar inte, startar för långsamt eller låter högt.	Felaktiga anslutningar.	Kontrollera anslutningar och installation
	Felaktig installation eller överbelastning.	Se till att det inte finns någon överbelastning.
Motorn stannar under upp- eller nedgång.	Motorn har nått den nedre gränsen.	Justera den nedre gränsen på nytt.
	Driftstiden överstiger 4 minuter.	Om problemet kvarstår, kontakta försäljaren för mer information.