Manual Grill

LÄS DETTA FÖRST

GASLÄCKTEST

Det är viktigt att du testar för gasläckor innan du använder grillen för första gången och varje gång gascylindern fylls på eller ansluts till grillen.

För att utföra ett läckagetest:

- Se till att alla reglageknappar är **AVSTÄNGDA.**
- Blanda en lösning av vatten och diskmedel i en liten behållare. (Använd samma koncentration som för diskvatten.)
- Sätt **PÅ** gascylindern genom att vrida på vredet moturs.
- Använd en borste eller sprayflaska för att applicera tvållösningen på gasledningen och alla anslutningar i gasledningen, inklusive:
  - Alla gasanslutningar
  - Gasanslutningen vid inloppet till grillen
  - Gasanslutningen på gascylindern
- Om det bildas bubblor finns det en gasläcka.
- Om läckan är vid slanganslutningen, dra åt och täta igen.
- Om läckan är någon annanstans, eller om du inte kan åtgärda läckan genom att dra åt anslutningen, **SKA DU INTE FORTSÄTTA.**
- Stäng av gascylindern genom att vrida vredet medurs.

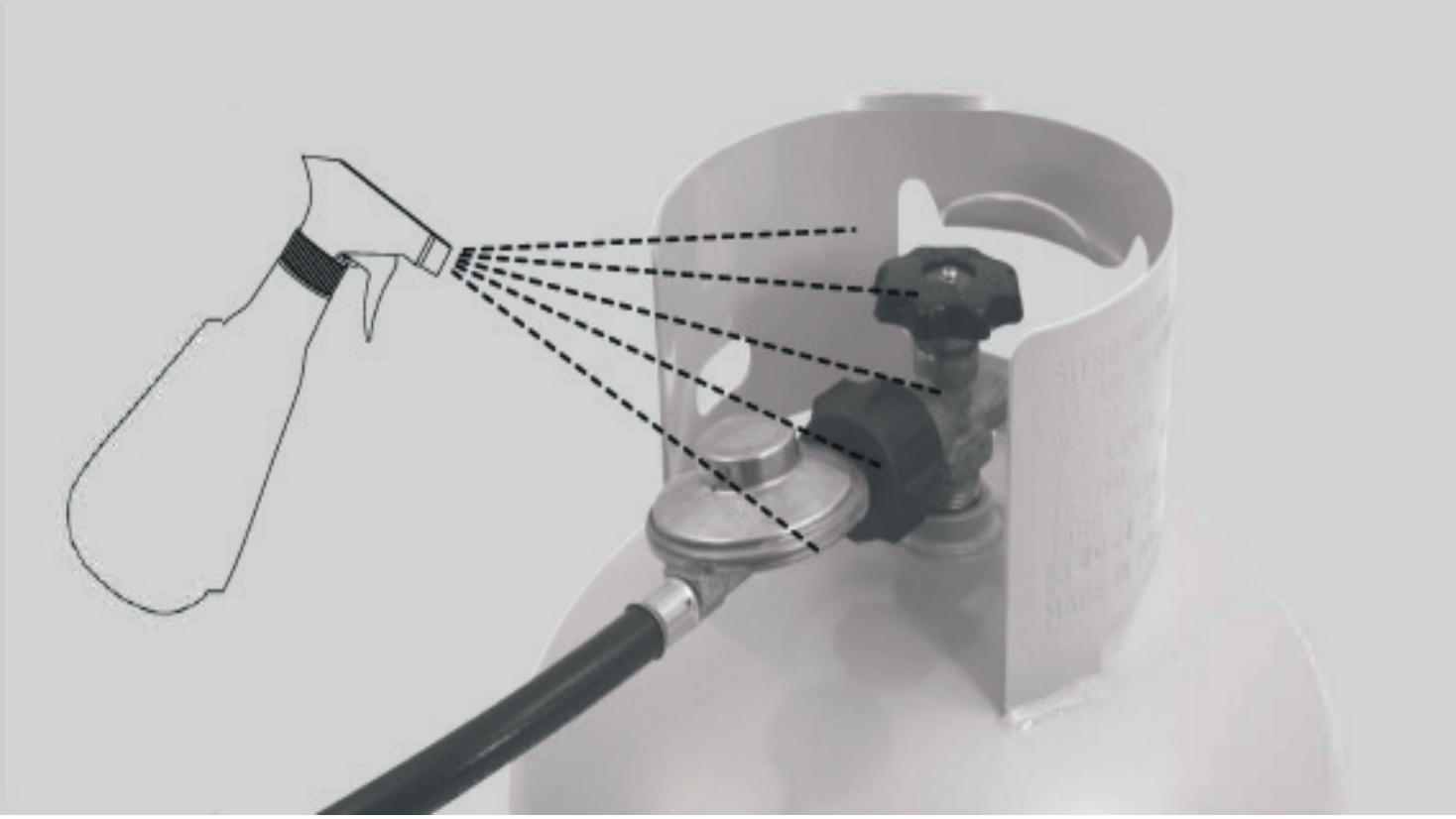

FÖR UTOMHUSBRUK ENDAST

VARNING: Felaktig installation, justering, ändring, service eller underhåll kan orsaka personskador eller skador på egendom.
Läs instruktionerna noggrant innan du installerar eller utför service på denna utrustning.

ANVÄND INTE EN ADAPTER VID GASANSLUTNINGEN.

ALLMÄN INFORMATION

FÖR DIN SÄKERHET

Att inte följa dessa instruktioner kan resultera i brand eller explosion som kan orsaka allvarliga kroppsskador, dödsfall eller egendomsskador.

VARNING: Tillgängliga delar kan bli mycket varma. Håll små barn borta.

Eventuella ändringar av denna grill kan vara farliga. Flytta **INTE** grillen under användning.
Stäng av gasförsörjningen vid gascylindern efter användning.
Delar som tillhandahålls av tillverkaren eller deras ombud får inte manipuleras av användaren. Denna grill är endast avsedd för användning och förvaring utomhus.

- Använd aldrig denna grill utan en regulator.
- Testa inte för gasläckor med öppen låga.
- Om denna information inte följs kan det orsaka en brand som kan resultera i dödsfall eller allvarliga kroppsskador. Förvara aldrig en reservgasflaska under eller nära denna grill. Denna grill är endast avsedd för användning och förvaring utomhus.
- Om det finns en läcka på din grill (gaslukt): Stäng genast av cylinderventilen och flytta grillen till en välventilerad plats borta från alla tändkällor. Kontrollera läckor utomhus med såpvatten. **ANVÄND INTE** en låga för att upptäcka läckor.
- Kontrollera läckor genom att borsta eller spraya såpvatten över alla anslutningar. Om du inte kan åtgärda läckan genom att dra åt anslutningarna, stäng av gasen och kontakta kundtjänst omedelbart.
- **Använd INTE** grillen med en extra kokplatta. Garantin upphävs och det bryter mot gasgodkännandet, eftersom grillen tillhandahåller den ventilation som behövs för att den ska fungera säkert. Den är inte designad för att anslutas till en solid kokplatta. Förvara inte eller använd bensin eller andra brandfarliga vätskor nära denna grill eller annan utrustning.
- Förvara inte tomma eller fulla gascylindrar under eller nära denna grill eller annan utrustning.
- Håll gasslangen borta från heta ytor och skydda den från droppande fett. Undvik onödig böjning av slangen. Kontrollera slangen visuellt före varje användning för sprickor, överdrivet slitage eller annan skada. Byt ut slangen vid behov.

SPRID INTE AEROSOLER I NÄRHETEN AV DENNA GRILL NÄR DEN ÄR I DRIFT.
ANVÄND INTE ELLER FÖRVARA BRANDFARLIGA MATERIAL PÅ ELLER NÄRA DENNA GRILL.
PLACERA INTE FÖREMÅL PÅ ELLER MOT DENNA GRILL.

MODIFIERA INTE DENNA GRILL.

- Testa aldrig för gasläckor med en tändsticka eller öppen låga. Tänd aldrig grillen med locket stängt eller utan att kontrollera att brännarna är korrekt anslutna.
- Luta dig aldrig över kokytan vid tändning.
- Modifiera aldrig regulatorn eller gasförsörjningssystemet.
- Denna grill får endast användas utomhus.
- Använd endast i välventilerade områden.
- KOHLENMONOXIDVARNING: Använd INTE denna utrustning i slutna utrymmen som husvagnar, tält, båtar, bilar eller liknande platser.
- Installera INTE grillen i, eller anslut den till, konsumentens gasledning av en båt eller husvagn.
- Denna grill bör endast användas i områden med naturlig ventilation utan stillastående luft, där gasläckor och förbränningsprodukter kan spridas av vind och naturlig konvektion.
- Se till att grillen placeras på en plan och stabil yta
- Flytta inte grillen medan den är i bruk eller när den är varm.

OM DET FINNS EN LÄCKA

- Stäng av gasen.
- Ventilera området för att sprida gasen.
- Kontrollera alla anslutningar.
- Om läckan kvarstår, håll gascylindern upprätt och på avstånd från eventuell gas eller vätska som kommer från cylindern.
- Håll gascylindern minst 20 meter från alla gnist- eller antändningskällor, inklusive elektrisk utrustning, kamerablixtar, motorer etc.
- Sprid gasen genom att öka ventilationen och spraya området med vatten.

OM DET UPPSTÅR BRAND

- Om branden är på grillen, stäng av gasen vid cylindern. Släck flammorna med en våt trasa, brandfilt eller brandsläckare.
- Om branden är vid cylindern och du inte kan stänga av ventilen, kontakta omedelbart räddningstjänsten
- Använd en trädgårdsslang, rikta vattnet mot mitten av cylindern för att hålla den sval. Försök inte att släcka lågorna. Om gasen brinner förhindrar det tryckuppbyggnad och explosion.

ALLMÄN INFORMATION

VIKTIGT
Läs dessa instruktioner noggrant innan användning. Bekanta dig med grillen innan du ansluter den till gasbehållaren. Spara dessa instruktioner för framtida bruk.

OM DET LUKTAR GAS
1. Stäng av gasen till grillen vid källan, om möjligt.
2. Släck eventuella öppna lågor.
3. Öppna locket.
4. Om lukten kvarstår, kontakta omedelbart din gasleverantör eller brandkåren.

Gasinstallation

- Grillar måste användas i enlighet med installationskraven från din gasleverantör.
- Grillar för användning med flaskgas är märkta "propangas".
- Grillar för användning med naturgas är märkta "naturgas" och måste installeras av en behörig person. Kontrollera vilken gastyp som anges på grillens etikett.

Fria avstånd

Minimiavstånd från brännbara material måste vara:

Bak	150mm
Sidor	50 mm
Ovan	1000 mm

Specifikationer

Specifikationer för grillen finns på dataplattan som är fäst på grillen.

Säkerhet för slang och regulator

Regulatorn och slangmonteringen som medföljer grillen är lämpliga för propangas.

En gasregulator med ett utloppstryck på 2,75 kPa levereras för anslutning till propangasbehållaren. Den medföljande regulatorn och slangmonteringen måste användas. Byte av regulatorer och slangar måste vara av samma typ som anges av grillens tillverkare.

Vid anslutning av slangen och regulatorn till gascylindern, undvik onödig vridning av den flexibla slangen.
När monteringen är säkrad, sätt på gasen och kontrollera efter läckor genom att borsta eller spraya tvållösning över alla anslutningar.

Om du inte kan åtgärda läckan genom att dra åt anslutningarna, stäng av gasen och kontakta kundservice omedelbart.
Se alltid till att grillen hålls borta från brandfarliga material och att gascylindern är på avstånd från värmekällor.

När du byter från en tom gascylinder till en full, utför detta i ett välventilerat område, helst utomhus, och håll den borta från människor och tändkällor som öppna lågor, pilotljus eller elektriska apparater.

Användning och säkerhet för gascylinder

Detta är en lågtrycksgrill och måste endast användas med den medföljande regulatorn. Din grill är designad för användning med 4,5 kg eller 9 kg propangasflaskor som är certifierade enligt AS 2469.

Gasflaskan bör fyllas av en pålitlig gasleverantör och visuellt inspekteras och omcertifieras vid varje påfyllning.

Förvara alltid gasflaskan upprätt. Stäng alltid cylinderventilen när grillen inte används.

Utsätt inte gasflaskan för överdriven värme.

FÖRVARA ALDRIG DIN GASFLASKA INOMHUS.

Om du förvarar grillen inomhus, **KOPPLA ALLTID** bort gasflaskan först och förvara den utomhus.

Gasflaskor måste förvaras utomhus i ett välventilerat område, utom räckhåll för barn, och får inte förvaras i byggnader, garage eller andra slutna utrymmen.

ELEKTRISK INFORMATION

VIKTIGA SÄKERHETSÅTGÄRDER

LÄS DESSA INSTRUKTIONER NOGGRANT INNAN DU ANVÄNDER PRODUKTEN. SPARA INSTRUKTIONERNA FÖR FRAMTIDA REFERENS.

Viktigt: Använd alltid produkten med en strömkälla som har samma spänning, frekvens och märkning som anges på produktens identifikationsplatta.

- **ANVÄND INTE** en produkt som har blivit el-ler verkar vara skadad på något sätt, eller om produkten inte fungerar korrekt eller har tappats. Arrangera alltid sladden så att den inte kan dras i eller snubblas över.
- **ANVÄND INTE** denna produkt direkt under ett elektriskt vägguttag.
  Undvik att använda produkten på ojämna ytor. Använd endast på plana, jämna och stabila ytor. Koppla INTE bort produkten från strömförsörjningen genom att dra i sladden. Flytta, bär eller häng aldrig produkten i sladden.
- **ANVÄND INTE** denna produkt i närvaro av explosiva och/eller brandfarliga vätskor eller ångor, till exempel där aerosoler (sprayprodukter) används eller där syrgas administreras.
- Stäng av och dra ur kontakten från vägguttaget när produkten inte används, låt den svalna innan du flyttar produkten till en annan plats eller rengör den.
- **ANVÄND INTE** produkten vid dåligt väder, regn eller fuktiga förhållanden.

För att minska risken för personskador eller skador på egendom, följ grundläggande säkerhetsåtgärder vid användning av denna produkt, inklusive följande:

- **ANVÄND INTE** produkten för andra ändamål än de som beskrivs i dessa instruktioner. Produkten är avsedd för normal användning i hushållsmiljö. Användning av tillbehör som inte rekommenderas av tillverkaren kan orsaka säkerhetsrisker.
- Strömförsörjningen måste tillhandahållas via en jordfelsbrytare (RCD) med en brytström på högst 30 mA.
- Anslut endast denna produkt till ett uttag med jordkontakt.
- ANVÄND INTE produkten med en skadad sladd eller kontakt, om den inte fungerar korrekt eller om den har skadats på något sätt.
- Använd aldrig produkten om du är trött, har druckit alkohol, tagit droger eller mediciner som orsakar dåsighet.
- Produkten är inte avsedd att användas av personer (inklusive barn) med nedsatta fysiska, sensoriska eller mentala förmågor, eller bristande erfarenhet och kunskap, om de inte har fått tillsyn eller instruktioner om hur produkten används av en person ansvarig för deras säkerhet.
- Husdjur och djur måste hållas borta från arbetsområdet för att undvika snubbelrisker.
- Modifiera aldrig produkten, eftersom det kan leda till skador och gör att garantin upphör att gälla.
- Kontrollera att inga delar är skadade innan du använder produkten.
- Håll strömsladden borta från värme, olja, lösningsmedel och vassa kanter.
- Kontrollera strömsladden för skador före varje användning. Om skador upptäcks, använd inte produkten.
- Strömsladden får endast bytas ut av en auktoriserad serviceanläggning.
- Använd endast en 3-ledad (med jordstift) förlängningssladd med denna produkt.

OBS: Denna transformator får endast användas med lamporna i din grill.

Elektriska data

VIKTIGT

Denna produkt är utrustad med en förseglad elektrisk anslutningskontakt som är kompatibel med produkten och som uppfyller kraven enligt internationella standarder. Produkten måste anslutas till en spänning som är samma som den som anges på märkplåten.

Om elanslutningskontakten eller strömkabeln blir skadad måste den ersättas med en komplett enhet som är identisk med originalet, och detta måste utföras av ett auktoriserat servicecenter. Följ alltid kraven för anslutning till elnätet. Vid tveksamheter, kontakta alltid en kvalificerad elektriker.

Teknisk specifikation

Modell NO	YOSAA12002000A
Inspänning	220-240V AC 50Hz
Utspänning	12V - 2000mA

ALLMÄN MONTERING

ANSLUTNING TILL GASKÄLLAN

Bekanta dig med den allmänna informationen och säkerhetsanvisningarna som finns i början av denna manual.

ANVÄND INTE EN ADAPTER VID ANSLUTNINGEN TILL GASOLFLASKAN.

Kontrollera

1. Att gasolflaskan är fylld. Ett skvalpande ljud hörs när flaskan skakas.
2. Att brännarkontrollen är i läget "AV".

Anslutning

1. Kontrollera att flaskventilen är helt avstängd.
2. Kontrollera om det finns några skador på antingen flaskans anslutning eller slangen. **ANVÄND ALDRIG** skadad utrustning.
3. Vid anslutning av slangen till flaskan, dra åt muttern ordentligt för hand eller med en skiftnyckel.
4. Öppna flaskventilen helt. Om ett läckage hörs vid någon av slangens ändar, stäng flaskventilen och dra åt anslutningen. Vänta 5 minuter innan du testar igen och använd en tvållösning för att kontrollera anslutningen. Om bubblor uppstår behöver anslutningen dras åt på nytt.

Frånkoppling

1. Kontrollera att brännarkontrollen är i läget "AV".
2. Kontrollera att flaskventilen är helt avstängd.

För förvaring och byte av gasflaska, koppla bort slangen endast vid flaskan. **KOPPLA INTE** bort slangen från apparaten.

CE				VARNING ⚠ *Endast för utomhusbruk *Delar ksom kan bli varma, håll små barn på avstånd *Läs bruksanvisningen noggrant innan du annvänder grillen	
Identifieringkod		2531DM-0041			
Namn		Gasolgrill för utomhusbruk		Serienummer:	
Modellnummer		CBM611			
Kategori		I3+(28-30/37)		I3B/P(30)	I3B/P(50)
Gasoltyp		Butan	Propan	Blandning av butan och propan	Blanding av butan och propan
Gastryck		28-30 mbar	37 mbar	30 mbar	50 mbar
Total värmeeffekt (kW)		27,8 kW		27,8 kW	27,8 kW
Gasförbrukning		2023 g/h	1987 g/h	2023 g/h	2023 g/h
Brännaröppningar	Huvudbrännare	0,89 mm		0,89 mm	0,89 mm
	Sidobrännare	1,02 mm		1,02 mm	1,02 mm
	Bakbrännare	0,94 mm		0,94 mm	0,94 mm
*Belysning och LED-ljus: 220-240V, 50HZ					
*Rotisserimotor: 220-240V, 50HZ					

TÄNDNINGSPROCEDUR

Brännarens funktion och kontroll av tändsystem

1. Vrid kontrollvredet medurs till läget "AV" (OFF).

2. Anslut regulatorn till gasflaskan. Slå på gasförsörjningen genom att öppna ventilen på gasflaskan. Kontrollera med såpvatten om det finns gasläckor mellan flaskan och regulatorn.

3. Tryck ned ett kontrollvred och håll det intryckt samtidigt som du vrider det moturs till läget "HÖG" (HIGH) och samtidigt trycker på tändknappen (ett klickljud hörs). Detta tänder brännaren. Om brännaren inte tänds, upprepa processen.

4. Om brännaren fortfarande inte tänds, vrid kontrollvredet till "AV" (OFF), vänta 5 minuter och upprepa steg 3.

5. Justera värmen genom att vrida vredet till "Hög"/"Låg" (High/Low).

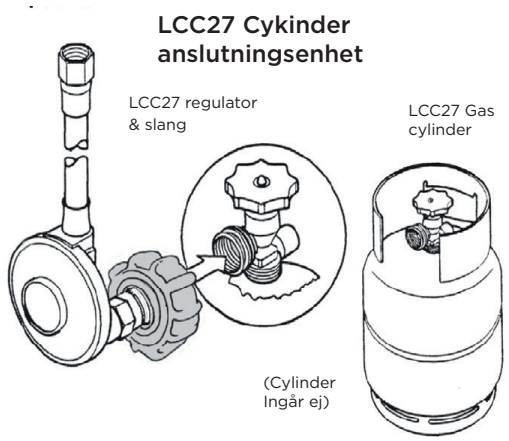

För att stänga av grillen:
Stäng gasflaskans ventil genom att vrida den till läget "AV" (OFF).
Vrid därefter alla kontrollvred på grillen medurs till läget "AV" (OFF).

Om brännaren inte förblir tänd eller om lågmönstret störs, kontrollera att den inte är vänd mot en direkt vind. Justera grillens riktning, vänta 5 minuter och försök med tändningsproceduren igen.

Innan du lagar mat för första gången:
Kör grillen i cirka 5 minuter med locket stängt och gasen inställd på HÖG. Detta kommer att "värmeren-göra" de inre delarna.

Kontroll av tändsystem

Problem: Brännaren tänds inte	
Möjliga orsaker	**Lösning**
Ventilen på gasflaskan är stängd	Öppna ventilen på gasflaskan
Kontrollvredet är avstängt	Vrid kontrollvredet till HÖG när du tänder
Tändaren är defekt	Använd en lång grilltändsticka

Tändning med tändsticka

Om det behövs kan du tända brännarna med en tändsticka och den medföljande hållaren. Hållaren sitter fastkedjad på insidan av den högra dörren där gasflaskan är placerad.

Så här använder du hållaren:
1. Hitta hållaren.
2. Placera en tändsticka i änden av hållaren.
3. Tänd tändstickan och placera den försiktigt nära den valda brännaren.
4. Vrid den valda gasventilen och tänd brännaren.

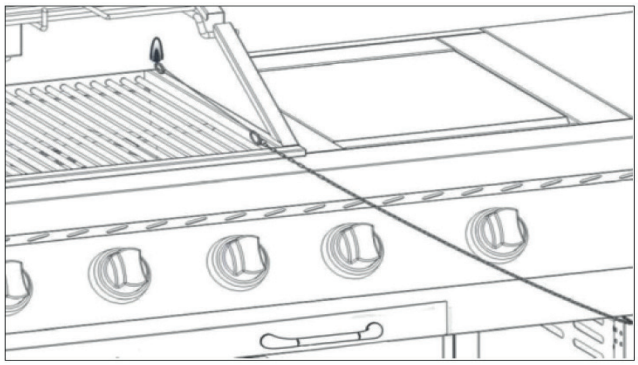

VIKTIGT:

- Om tändaren av någon anledning inte genererar en gnista vid elektroden kan grillen tändas med en lång grilltändsticka. Öppna locket och sätt in en tänd tändsticka i tändhålet som är placerat på sidan av grillkroppen. Tryck ner och vrid ett kontrollvred till HÖG. Tändning av brännaren kan kontrolleras genom detta hål.

- Använd aldrig sidobrännaren med locket stängt. Försök aldrig tända sidobrännaren med en kastrull ovanpå. Tänd brännaren först och placera sedan kastrullen på brännaren.

- **ANVÄND INTE BRÄNNAREN NÄR HUVUDBRÄNNARNA ÄR I DRIFT.**

- **VÄRMNINGSHYLLAN MÅSTE TAS BORT INNAN BAKRE BRÄNNAREN ANVÄNDS.**

- Locket måste vara öppet vid tändning.

- Lämna aldrig grillen obevakad när den är tänd

- När locket är stängt, använd endast de två yttre brännarna eller bakre brännaren. Temperaturen får aldrig överstiga 250 grader.

- **ANVÄND INTE HUVUDBRÄNNARE OCH BAKRE BRÄNNARE SAMTIDIGT.**

DRIFTSINSTRUKTIONER

Inbränning
Tillagningsytan behöver ingen inbränningstid efter första användningen.

Förvärmning
Det är nödvändigt att förvärma grillen i minst 5 minuter innan matlagning av vissa livsmedel, beroende på vilken typ av mat och tillagningstemperatur. Mat som kräver låg tillagningstemperatur behöver bara en förvärmning på 2-3 minuter.

Tillagningstemperaturer

Inställning ”HÖG”
Använd denna inställning endast för snabb uppvärmning, bryning av biffar och kotletter, samt för att bränna bort matrester från grillplattorna efter avslutad matlagning. Inställningen ”HÖG” används sällan, om ens någonsin, för längre tillagning.

Inställning ”MEDEL” (mellan ”HÖG” och ”LÅG”)
Använd denna inställning för de flesta grilluppgifter, samt för tillagning av hamburgare och grönsaker.

Inställning ”LÅG”
Använd denna inställning vid tillagning av mycket magra stycken som fisk.

Dessa temperaturer kan variera beroende på utomhustemperatur och mängden vind.

Rostning

För bästa resultat vid rostning, ta bort stekplattan och centrera grillgallret. De två yttre brännarna bör användas på låg till medel inställning. Justera reglaget för att hålla temperaturen runt medelnivån.

Ungefärliga tillagningstider

Tabellen nedan visar ungefärliga tillagningstider med reglaget inställt på ”MEDEL” temperatur.

Tillagning	Minuter
Kyckling & blodig biff (ca)	45 minuter per kg
Biff & medium lamm (ca)	60 minuter per kg
Fläsk & välstekt biff/lamm (ca)	75 minuter per kg

Brännarens användning

Problem	Möjlig orsak	Lösning
Maten tillagas inte eller tar för lång tid	Brännaren har slocknat.	Kontrollera att gasflaskan inte är tom och tänd brännaren igen.
	Tillagningsytan fick inte tillräckligt med tid att värmas upp innan maten lades på.	Ta bort maten och låt brännaren värma upp tillagningsytan (5-10 minuter)
	Det är för mycket mat på tillagningsytan.	Tillaga mindre portioner.

VÅRD OCH UNDERHÅLL

Placering av din grill

ANVÄND INTE grillen i garage, verandor, skjul, passager eller andra slutna utrymmen. Din grill ska användas UTOMHUS. Den är inte avsedd att installeras i eller på fritidsfordon och/eller båtar och bör inte placeras under någon yta som kan brinna. Blockera inte luftflödet för förbränning och ventilation runt grillens hölje.

Skydda barn

Håll barn borta från grillen under användning och tills den har svalnat helt. Låt inte barn använda grillen. Se alltid till att inga sport- eller fysiska aktiviteter utförs nära grillen under användning och medan den fortfarande är varm.

Verktyg du behöver

Justerbar skiftnyckel, stjärnskruvmejsel.

Kontrollera grillen för skador

Inspektera grilldelarna noggrant. Kontakta din leverantör för hjälp med att ersätta eventuella skadade eller saknade delar. Montera eller använd inte en grill som verkar vara skadad. Grillar för användning med gasflaskor är märkta "Propan Gas" eller "Universal L.P.G". Kontrollera märkningen vid gasanslutningen på din grill.

Som med alla apparater kommer rätt skötsel och underhåll att hålla dem i toppskick och förlänga deras livslängd. Din nya gasgrill är inget undantag. Genom att följa dessa rengöringsrutiner regelbundet hålls grillen ren och i gott skick med minimalt arbete.

Rengöring av tillagningsytan

Efter matlagning, vrid brännarkontrollen till "AV" och låt grillen svalna innan du försöker rengöra tillagningsytan. Innan första användningen och med jämna mellanrum rekommenderas det att du tvättar tillagningsytan med mild tvål och varmt vatten.

Skötsel av tillagningsytan

Rätt användning och skötsel av tillagningsytan är viktig. Använd inte kastruller eller stekpannor på tillagningsytan. Överhetta inte tillagningsytan med huven nere eller när ingen mat finns på ytan.

Rengöring av droppbrickan

För att undvika att fett eller olja droppar från grillen, ta bort och töm droppbrickan efter varje användning. Vänta tills droppbrickan är sval innan du tömmer innehållet. Droppbrickan bör tvättas regelbundet med ett milt rengöringsmedel och varmt vatten.

Allmän rengöring av målade ytor

Vid rengöring av grillen, använd mild diskmedel kombinerat med varmt vatten och en mikrofiberduk. Skölj därefter grillen med rent vatten.
OBS: Använd aldrig stålull eller några hårda

Om grillen inte används, stäng av gasen vid källan. Efter rengöring och när grillen är torr, spraya lite rapsolja över hela grillens yta och torka bort överflödet med en mikrofiberduk för att förbättra ytans skydd. Täck sedan grillen med ett grillöverdrag och förvara den på en torr plats.

Vård och rengöring av rostfritt stål

Grillens delar i rostfritt stål är tillverkade av 304- och 430-stål. För att bevara utseendet och korrosionsbeständigheten krävs regelbunden rengöring. Även om rostfritt stål inte rostar på samma sätt som vanligt stål, kan det ändå visa "korrosionsfläckar" som liknar rost och påverkar utseendet.

Den vanligaste typen av korrosion på rostfritt stål kallas "tefläckar", som visar sig som bruna fläckar på ytan. Detta är vanligast i kustnära områden men kan också förekomma inlands beroende på miljön. Om tefläckarna inte rengörs regelbundet kan de tränga in i materialet och bli svåra att ta bort, vilket kräver metallpolering.

Om grillen är placerad nära pooler krävs särskild uppmärksamhet vid rengöring, eftersom poolkemikalier innehåller klorider som kan påverka rostfritt stål. Detta gäller även saltvattenpooler eftersom de innehåller natriumklorid.

Använd inte rengöringsmedel med klorin för att rengöra rostfritt stål. Om rester inte sköljs bort ordentligt kan det orsaka djupa gropar i materialet som är svåra att ta bort. I svåra fall krävs kraftig polering.

Rutinvård

Efter varje användning, låt grillen svalna och torka sedan av den med en mjuk, fuktig och tvålig trasa. (ANVÄND INTE RENGÖRINGSMEDEL SOM INNEHÅLLER KLORID).

Slutligen, torka av med en mjuk, fuktig trasa. Se till att matrester och marinader tas bort eftersom vissa kan vara sura och skada metallen. Matrester som inte avlägsnas efter användning bränns fast under nästa användning och blir svårare att ta bort.

Det finns flera speciella rengöringsmedel för rostfritt stål som kan användas säkert på denna grill. Läs instruktionerna noga innan användning.

ANVÄND INTE STÅLULL eftersom partiklar kan fastna i ytan och sedan rosta, vilket resulterar i små bruna fläckar. Om det behövs skrubbning för att ta bort envisa rester, använd en mjuk nylonpad (icke-slipande).

ANVÄND INTE SLIPANDE RENGÖRINGSMEDEL – använd istället krämiga rengöringsmedel.

Om grillen används oregelbundet rekommenderas det ändå att rengöra den regelbundet och skydda den mot väder och vind, antingen med ett grillöverdrag eller under ett tak. Smuts och damm innehåller frätande partiklar från miljön som kan angripa ytan. Rostfria stålytor behåller sitt bästa korrosionsskydd när de hålls rena. Även om apparaten är skyddad med ett grillöverdrag, kontrollera regelbundet, eftersom kondens under överdraget kan vara frätande på grund av den lokala miljön och skada metallytan.

Efter rengöring kan ett tunt lager "lätt olja", till exempel babyolja, appliceras för att ytterligare skydda rostfria stålytor från väderpåverkan.

Svåra fläckar och korrosionsfläckar

Svåra fläckar, missfärgning och "tefläckar" kan uppstå på grund av otillräcklig rengöring, överflödiga matspill, svåra miljöförhållanden och extrema matlagningstemperaturer. Det finns specialrengöringsmedel för rostfritt stål som är utformade för sådana situationer. Läs instruktionerna noggrant innan användning.

Torka eller gnugga alltid i riktning med ytans korn eller ursprungliga poleringslinjer.
Vissa rengöringsmedel för rostfritt stål kan skada målade eller plastytor. Läs anvisningarna noggrant.

Flash-Back

Spindlar och små insekter spinner ibland nät eller bygger bo i brännarrören under lagring och transport. Dessa nät kan blockera gasflödet och orsaka brand i och runt brännarrören. Rengör med en mjuk borste innan användning och minst var sjätte månad.

Denna typ av brand kallas "Flash-Back" och kan orsaka allvarliga skador på din grill samt skapa en osäker användningssituation. Även om blockerade brännarrör inte är den enda orsaken till "Flash-Back" är det den vanligaste. Regelbunden inspektion och rengöring av brännarrör är nödvändig.

Om brand uppstår i och runt brännaren, stäng omedelbart av gasen vid dess källa och vrid brännarkontrollen till "AV". Vänta tills grillen har svalnat innan du rengör brännarrör och brännarportar.

Rengöring av brännare

Följ dessa steg för att rengöra och/eller byta ut brännare:

1. Stäng av gasen vid kontrollvred och gasflaska.
2. Ta bort grillgaller och droppbricka.
3. Ta bort klämman i änden av brännaren.
4. Lyft försiktigt varje brännare uppåt och bort från ventilöppningarna.

VARNING: Kontrollera brännaren för eventuella skador (sprickor eller hål). Om skador upptäcks, byt ut brännaren mot en ny.

Vi föreslår tre metoder för att rengöra brännarrör. Välj den som passar dig bäst:

(A): Böj en styv tråd (till exempel en lätt galge) till en liten krok och kör kroken genom varje brännarrör flera gånger.
(B): Använd en smal flaskborste med ett flexibelt handtag (ANVÄND INTE en mässingstrådsborste) och kör borsten genom varje brännarrör flera gånger.
(C): Använd ögonskydd och en luftslang för att blåsa in luft i brännarröret och ut genom luftportarna. Kontrollera varje port för att säkerställa att luft kommer ut ur varje hål.

1. Rengör blockerade portar med en styv tråd, till exempel ett uträtat gem.
2. Kontrollera brännaren för skador. På grund av normalt slitage och korrosion kan vissa hål bli större.
3. Om stora sprickor eller hål upptäcks, byt ut brännaren.
4. Montera tillbaka brännaren försiktigt och se till att den sitter korrekt på gasventilen.
5. Återmontera klämman i änden av brännaren.
6. Sätt tillbaka droppbrickan och grillgallret.

Varning:

Var uppmärksam på spindlar och getingar. Brännarrören bör inspekteras och rengöras regelbundet. För att undvika flammor rekommenderas det att droppbrickan kontrolleras och töms regelbundet. Innehållet i droppbrickan kan bli mycket varmt under matlagning. Om den töms under längre tillagning bör extrem försiktighet iakttas och direktkontakt med händer undvikas. Låt droppbrickan svalna helt innan du slänger innehållet.

Om brännarna slocknar av någon anledning, stäng av alla kontrollvred och gasflaskans ventil. Vänta 5 minuter innan du försöker tända grillen igen.

Om en fettbrand uppstår, stäng omedelbart av alla kontrollvred och gasflaskans ventil tills elden är släckt.

Gasläcktest
Ett läcktest måste utföras innan apparaten används första gången, varje gång gasflaskan fylls på, eller varje gång gaslangen och regulatorn kopplas från gasflaskan eller grillen.

VIKTIGT: BRÄNNARRÖREN MÅSTE VARA KORREKT ANSLUTNA TILL VENTILÖPPNINGARNA.

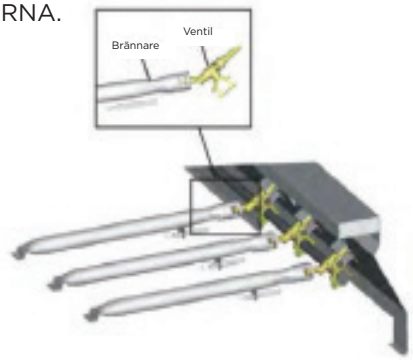

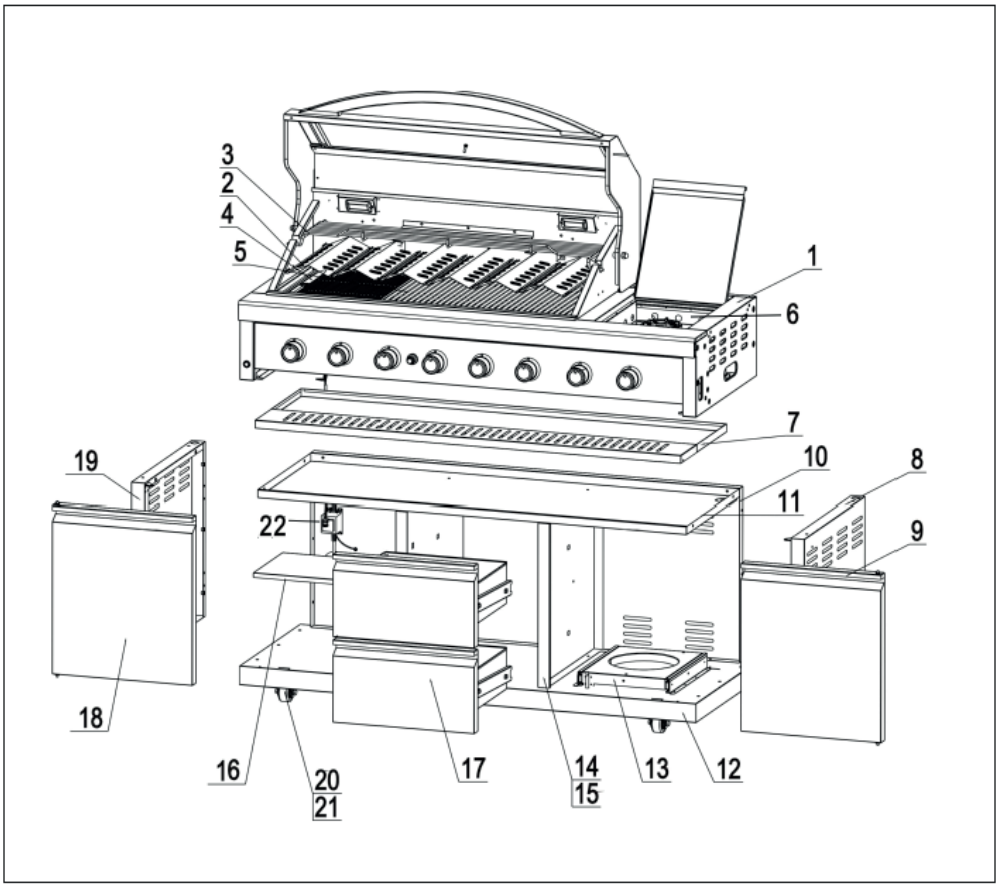

	Beskrivning	Antal
1	Huvuddel	1
2	Flammspridare	4
3	Övre grillgaller	1
4	Kokplattor	2
5	Grillgaller	2
6	Sidobrännargaller	1
7	Fetbricka	1
8	Högrer panel	1
9	Höger dörr	1
10	Bakre panel	1
11	Toppanel	1

	Beskrivning	Antal
12	Bottenpanel	1
13	Gasflaskhållare	1
14	Höger innerpanel	1
15	Vänster innerpanel	1
16	Låda	1
17	Hylla inuti skåpet	1
18	Vänster dörr	1
19	Vänster panel	1
20	Hjul med broms	2
21	Hjul utan broms	2
22	Bakre infällningspanel	1

MONTERINGSANVISNINGAR

VIKTIGT: Ta bort allt skyddsmaterial från transporten innan användning.
Verktyg som krävs:

Skruvmejsel

STEG 1

Skruva av tändkapseln och placera ett batteri (storlek AA - ingår ej) på plats med den positiva (+) änden vänd utåt. Skruva tillbaka kapseln. När du trycker på tändknappen ska du höra ett klickljud.
För manuell tändning, använd en tändsticka som placeras på änden av tändstickshållaren.
Observera: Tändstickshållaren är fäst på insidan av den högra dörren.

STEG 2

Anslut strömkabeln till ett eluttag och slå på. För att undvika skador på strömkabeln, se till att den hålls borta från produkten under användning.

STEG 3

Slå på strömbrytaren för belysning. De blå lamporna ovanför den centrala knoppen kommer att tändas, tillsammans med belysningen i huven.

STEG 4

Fäst bakpanelen på grillkroppen på tre ställen – i båda ändarna och i mitten.

VIKTIGT!
Ta bort all förpackning och allt skyddsmaterial från transporten innan montering.

FÖRSIKTIGHET: Se till att inget förpackningsmaterial finns kvar i grillen innan du tänder den.

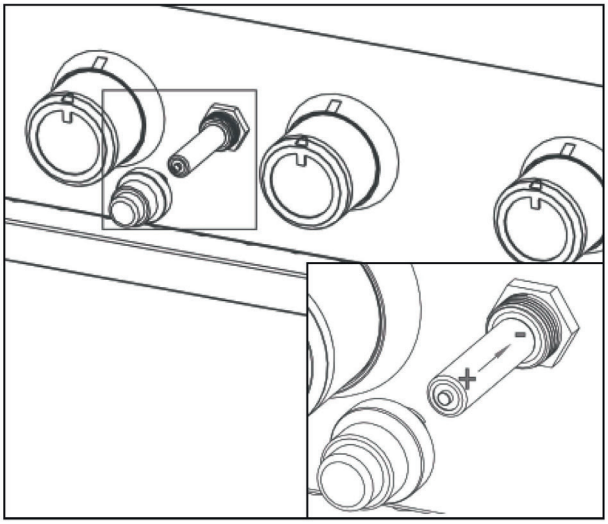

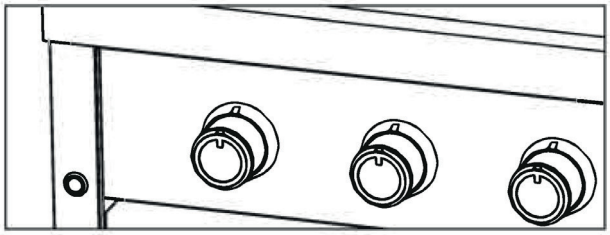

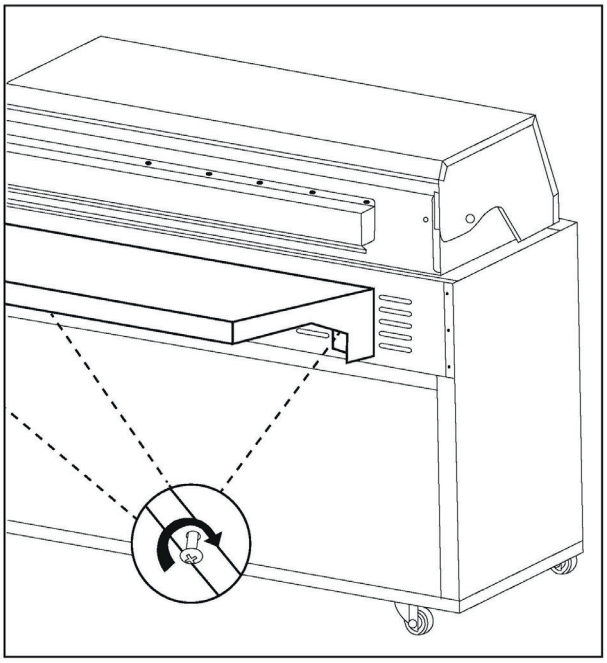

Installationssteg

Den främre sockeln kan eventuellt inte vara förmonterad på grillen. Detta för att undvika skador under transport. Följ stegen nedan för att installera den främre sockeln.

VIKTIGT
Ta bort allt förpackningsmaterial och transportskydd innan montering.

OBS
Se till att inget förpackningsmaterial finns kvar i grillen innan du tänder den.

Varning
Felaktig installation, justering, ändring, service eller underhåll kan orsaka personskada eller materiell skada. Läs instruktionerna noggrant innan du installerar eller servar denna utrustning.

MÅTT			
Modell	Bredd	Djup	Höjd
CBM611	1470 mm	620 mm	550 mm

Steg 1
Fäst den främre sockeln.

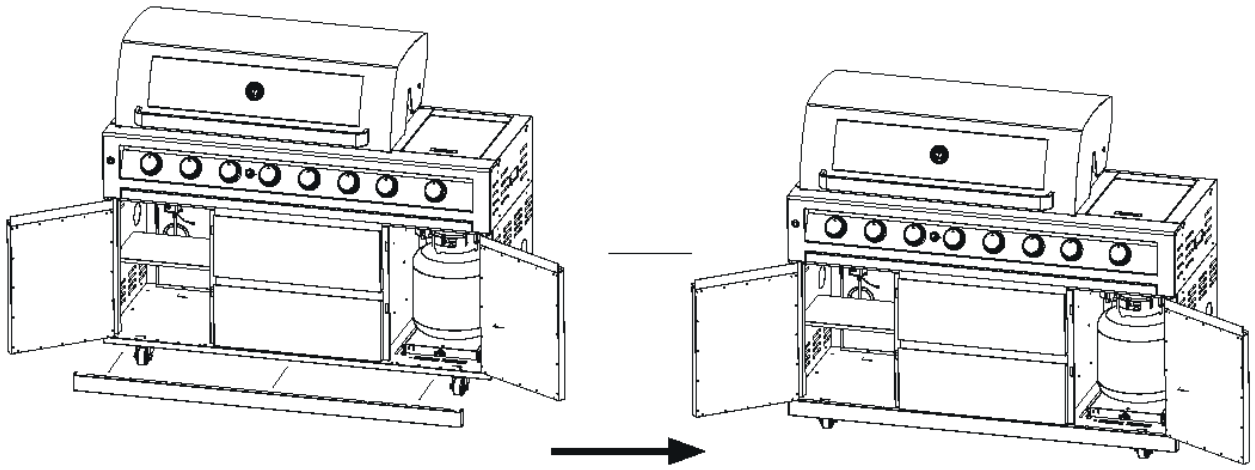

STEG 2
Säkra den främre sockeln med de medföljande skruvarna.

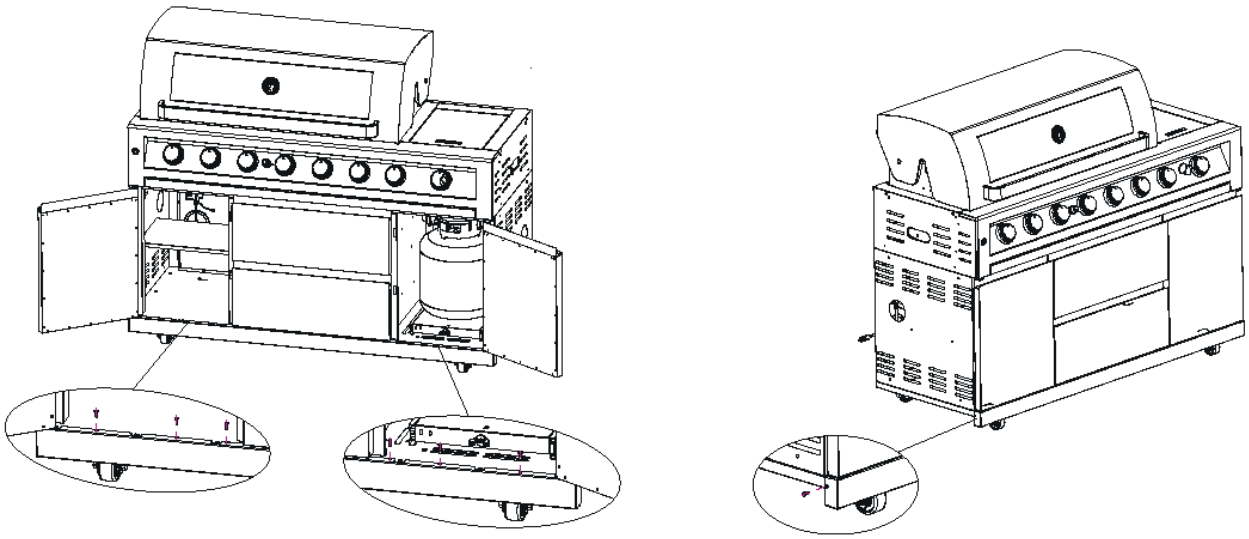

STEG 3
Sätt i distanspluggarna.

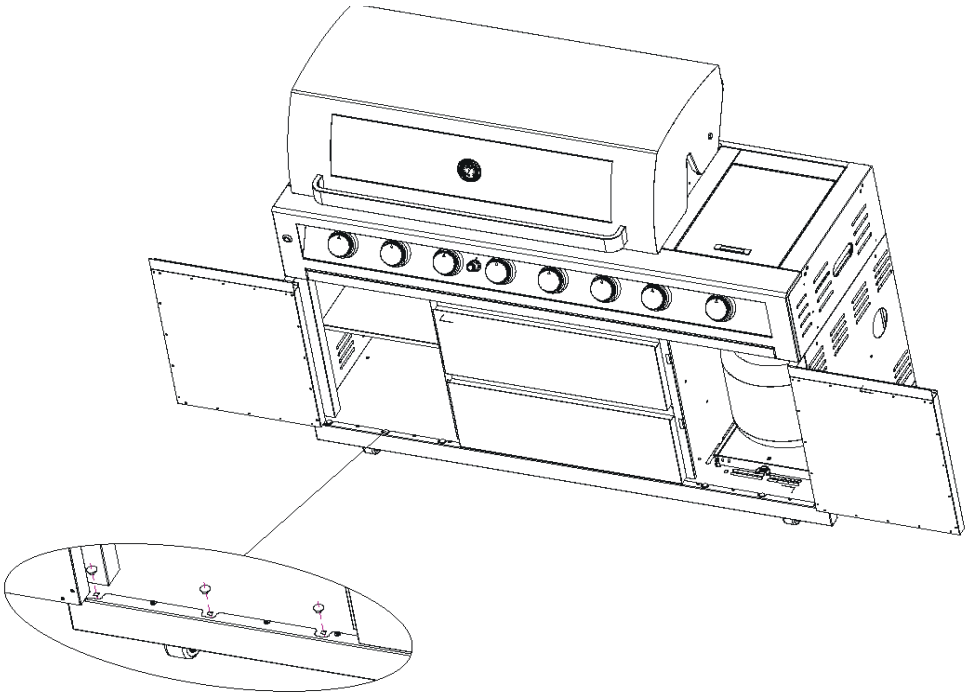

SERVICEANVISNINGAR

Apparater bör servas minst en gång per år, och service får endast utföras av en licensierad rörmokare eller en auktoriserad person.

Rengör brännarportarna och ovandelen med en mjuk borste. Inspektera och rengör alla luftintag för förbränning och sätt sedan tillbaka brännaren, se till att den är ordentligt fastsatt.

NOTERING TILL INSTALLATÖREN
Varje ventil har två injektorer. Den yttre injektorn är för LPG.

1. Vid omställning till naturgas, ta bort den första injektorn (LPG) och lämna kvar injektorn för naturgas. Kontrollera att injektorn för naturgas är ordentligt åtdragen och i rätt position.
2. För att justera lågan för låg-/neddragningsläge, ta bort huvudbrännaren, sidobrännaren och bakbrännarens kontrollvred. Använd en lång, tunn skruvmejsel för att komma åt justeringsskruven för ”LOW” i mitten av ventilspindeln (eller bredvid spindeln, beroende på ventilmodell). Vrid skruven helt moturs tills den stannar och sedan medurs 1/8 varv.

- **TESTA APPARATENS FUNKTION INNAN DU LÄMNAR.**
- **UTFÄRD CERTIFIKAT OM ÖVERENSSTÄMMELSE.**

VARNING

Felaktig installation, justering, ändring, service eller underhåll kan orsaka personskador eller egendomsskador.
Läs instruktionerna noggrant innan du installerar eller servar denna utrustning.

DENNA PRODUKT FÅR INTE INSTALLERAS ELLER ANVÄNDAS INOMHUS.
NATURGASAPPARAT. FÅR ENDAST INSTALLERAS AV EN AUKTORISERAD PERSON.
DEN AUKTORISERADE PERSONEN KOMMER ATT UTFÄRDA ETT CERTIFIKAT OM ÖVERENSSTÄMMELSE.
En AGA-godkänd högflödesregulator för naturgas måste installeras i rörledningen och ställas in på 1 kPa.

OBS: GRILLEN SKA TESTAS OCH TRYCKET SKA VARA 1 KPA MED ALLA BRÄNNARE I DRIFT.

SÄKRA PLACERINGAR FÖR PRODUKTEN

Denna produkt får endast användas i en ovan mark, öppen miljö med naturlig ventilation, utan stillastående områden, där gasläckor och förbränningsprodukter snabbt sprids av vind och naturlig konvektion.

Krav för utrymmen där apparaten används

Ett utrymme med väggar på alla sidor, men minst en permanent öppning vid marknivå och utan något tak.
Inom ett delvis slutet utrymme som har ett tak och högst två väggar.

Inom ett delvis slutet utrymme som har ett tak och fler än två väggar, där följande gäller:

Minst 25 % av den totala väggytan är helt öppen.
Minst 30 % av den återstående väggytan är öppen och obegränsad.

För balkonger gäller:

Minst 20 % av den totala väggytan ska vara och förbli öppen och obegränsad.

DIAGRAMMATISKA BESKRIVNINGAR AV UTOMHUSOMRÅDEN

Följande figurer är diagrammatiska representationer av utomhusområden. Rektangulära områden har använts i dessa figurer – samma principer gäller för områden med andra former.

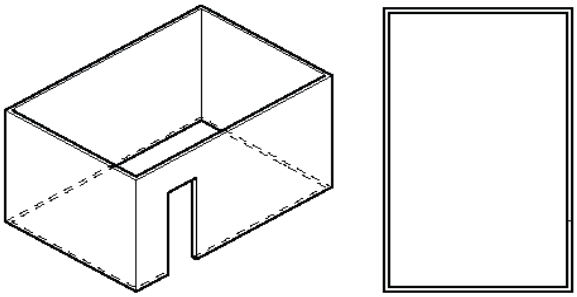

Utomhusområde - exempel 1

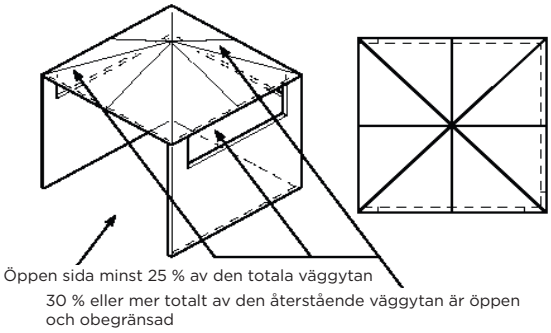

Utomhusområde - exempel 4

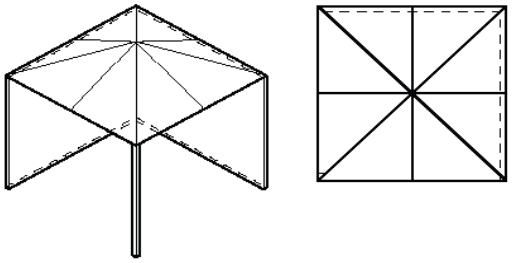

Utomhusområde - exempel 2

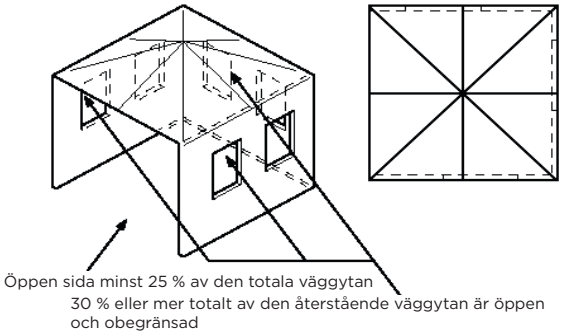

Utomhusområde - exempel 5

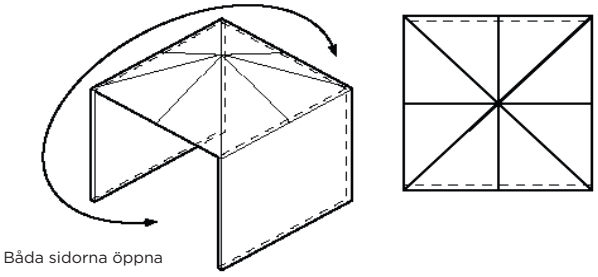

Utomhusområde - exempel 3

SAMMANFOGA MODULER - MONTERINGSANVISNINGAR

Verktyg som krävs
Skruvmejsel.

För att sammanfoga dina köksmoduler, använd 2 vingmuttrar och skruvar som visas.

Observera: Inkluderar inte kylskåp - detta är fristående.

VIKTIGT

Ta bort all förpackning och transportskydd innan montering.
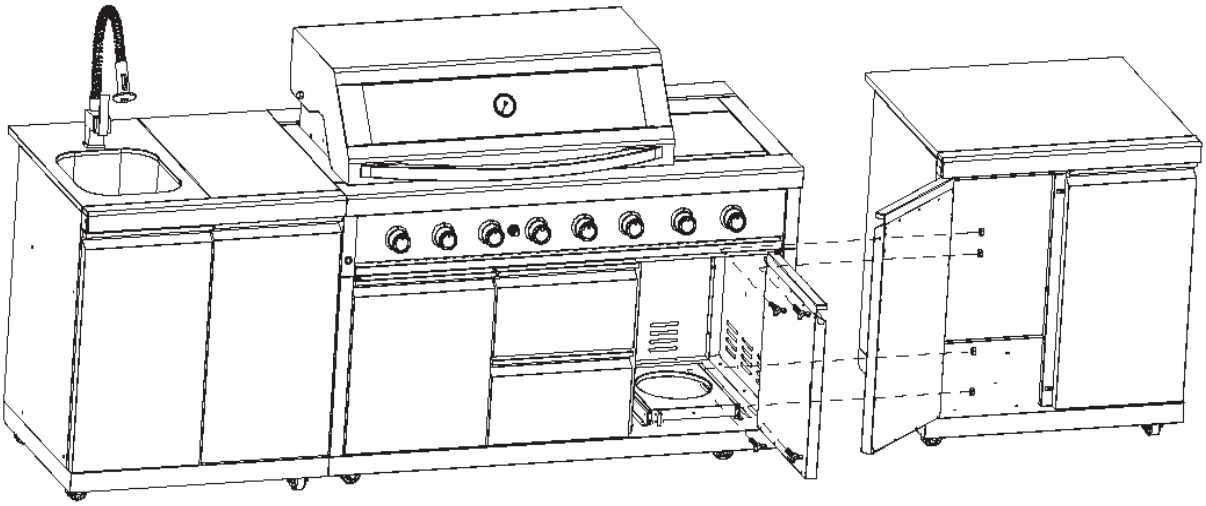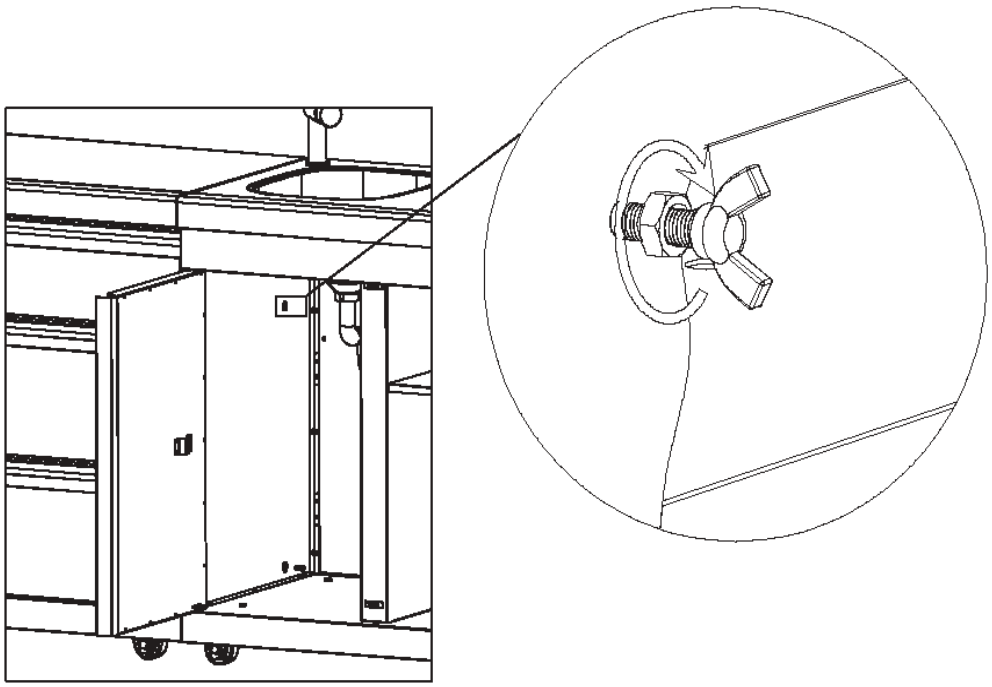
OBS: Kontrollera att inget förpackningsmaterial finns kvar i grillen innan du tänder den.