Installationsguide för skjutbara aluminiumluckor

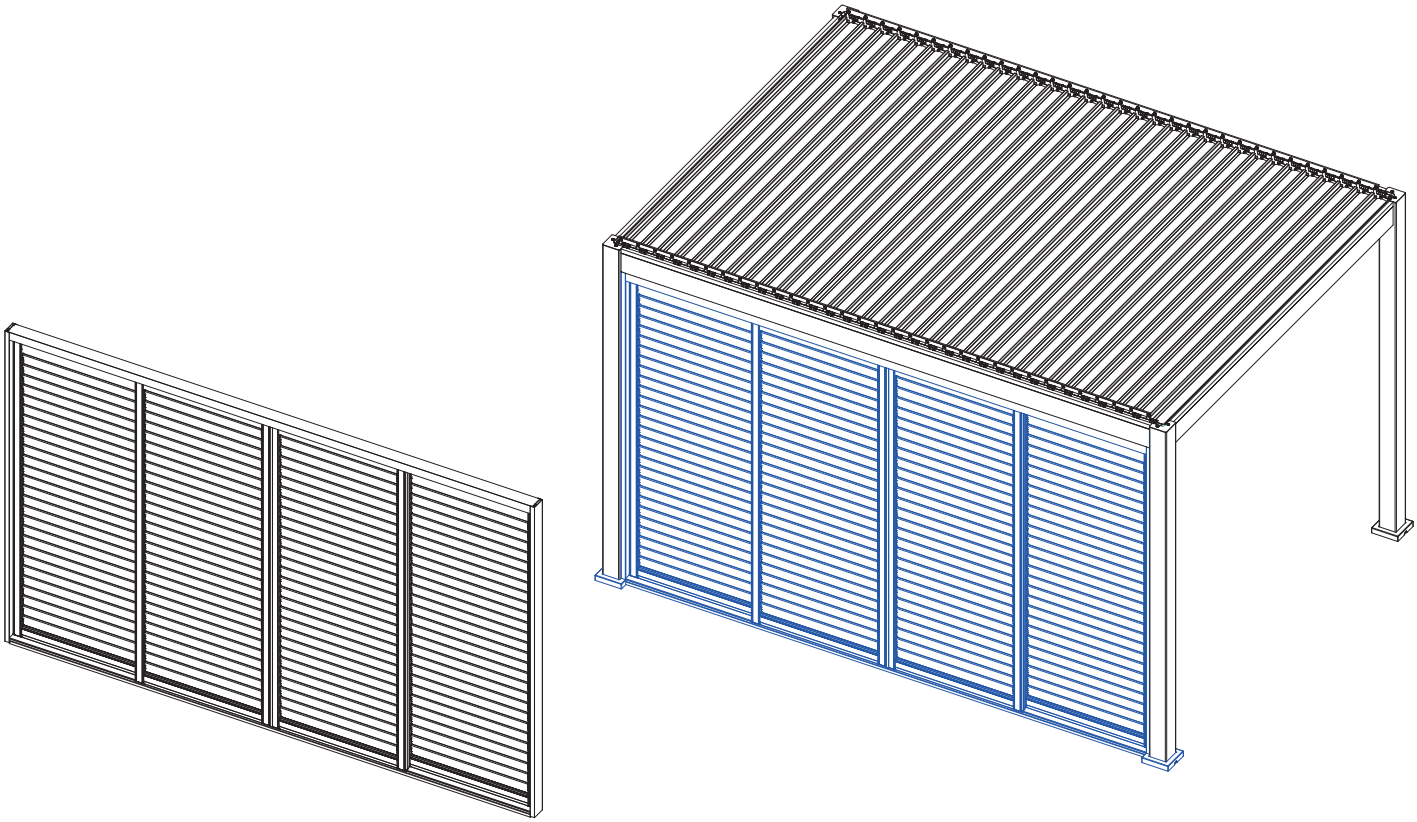

LÄS HELST INNAN DU INSTALLERAR DIN PERGOLA

Innan du börjar:

1. Läs manualen:
   Bekanta dig med manualen innan du påbörjar monteringen eller demonteringen av dina föremål.
2. Delarkontroll:
   Bekräfta att du har alla delar listade i reservdelslistan. Behåll förpackningen tills du är säker på att inga delar saknas.
3. Monteringsyta:
   Montera produkten på en stadig, jämn yta.
4. Barnsäkerhet:
   Håll glas, plastpåsar, verktyg och tillbehör borta från små barn under hela processen.
5. Dra åt beslag:
   Se till att alla finteringar endast är åtdragna med fingrarna under monteringsprocessen. Dra åt alla kopplingar ordentligt när de är färdiga.
6. Regelbundet underhåll:
   Efter långvarig användning rekommenderas det att kontrollera och dra åt alla kopplingar efter behov.
7. Undvik modifikationer:
   Modifiera inte, använd inte alternativa verktyg eller byt ut delar under monteringen, eftersom detta kan upphäva din garanti.

Säkerhetsriktlinjer

1. Förhindra kvävning:
   Håll plastpåsar borta från spädbarn och barn för att undvika risken för kvävning. Förvara dessutom små delar utom räckhåll för att förhindra kvävningsrisk.
2. Hantera tunga delar på ett säkert sätt:
   Var försiktig med tunga delar i förpackningen. Lyft med rätt hållning och teknik, och sök hjälp vid behov.
3. Verktygssäkerhet:
   Lämna inte verktyg utan uppsikt under monteringsprocessen
4. Avsedd syfte:
   Använd produkten endast för dess avsedda ändamål för att undvika att garantin upphör att gälla.
5. Ansvarsfriskrivning:Tar inget ansvar för skador till följd av normalt slitage, felaktig montering, felaktig användning eller vårdslöshet.
6. Produktförbättringar:
   Förbehåller sig rätten att göra ändringar för produktförbättringar.
7. Återvinning:
   Vänligen återvinn förpackningsmaterial där det är möjligt.
8. Behåll manual:
   Spara manualen för framtida referens.

Riktlinjer för underhåll av pergola och luckor:
Pergolan och luckorna är tillverkade av högkvalitativa komponenter, vilket säkerställer hållbarhet och livslängd. Dessa produkter kräver praktiskt taget inget underhåll: Inget behov av målning, fernissning eller någon annan form av regelbunden skötsel.

Rengöringsinstruktioner:
För att rengöra din pergola och fönsterluckor, använd en mjuk, icke-nötande trasa med hushållsrengöringsmedel och vatten. Undvik att använda stålborstar eller vassa föremål för rengöring, eftersom dessa kan orsaka skador på de belagda ytorna. Välj rengöringsverktyg som är skonsamma för att bevara materialens integritet.

Demontering av skjutluckor:
Obs: Minst två personer krävs för borttagning.

1. Följ reversering av installationsinstruktioner:
   Demontera luckorna genom att följa monteringsanvisningarna i omvänd ordning.
   Ta försiktighetsåtgärder för att involvera minst två personer i denna process.
2. Säker borttagningsprocess:
   Se till att golvskruvarna tas bort för att förhindra eventuella skador efter att luckan tagits bort.
3. Säker förvaring för framtida återinstallation:
   Förvara alla borttagna delar på ett säkert ställe för framtida återinstallation.

Installation

Rekommendation: 2 personer för installation

Verktyg :

1. Stege
2. Måttband
3. Vattenpass
4. Borrmaskin
5. Skruvmejsel
6. Spanner?
7. Hammare
8. Utomhus flexibelt lim

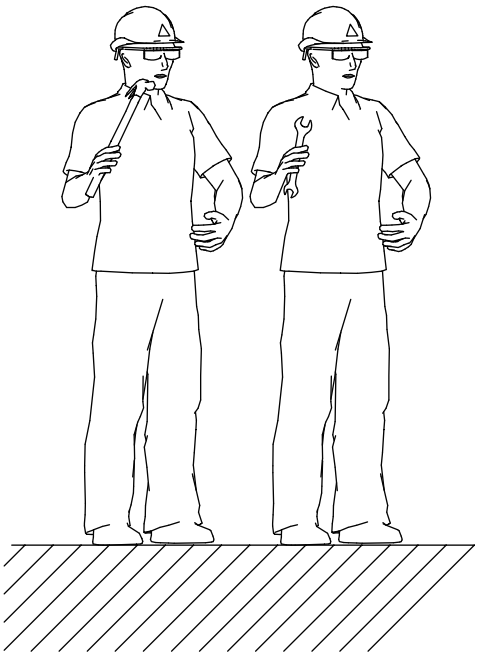

Dellista

Kontrollera alla delar mot reservdelslistan innan du börjar bygga en pergola.

1	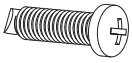 x 12		A	X1
2	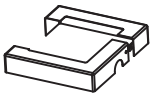 x 1		B	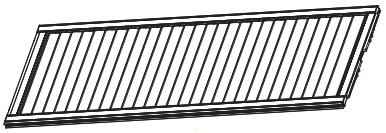 X1
3	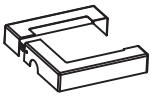 x 1		C	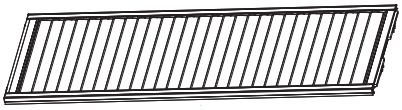 X1
4	x 2		D	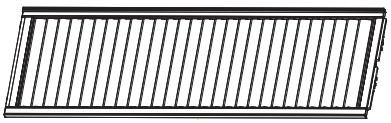 X1
5	x10		E	X2
			F	X1
			G	X1

Installation

STEG 1

1.Ta bort den dekorativa remsan av (E);
2.Fäst (F) och (E) med (5);
3.Fäst (G) och (E) med (5) ;
4.(E) x2, (F) x1och (G) x1 utgör en hel bild.

(5) x 8	(E) x 2
(F) x 1	(G) x 1

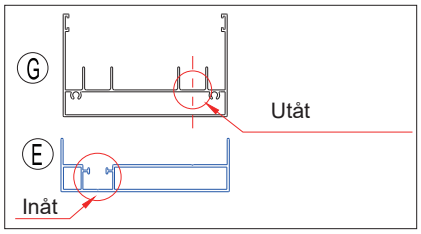

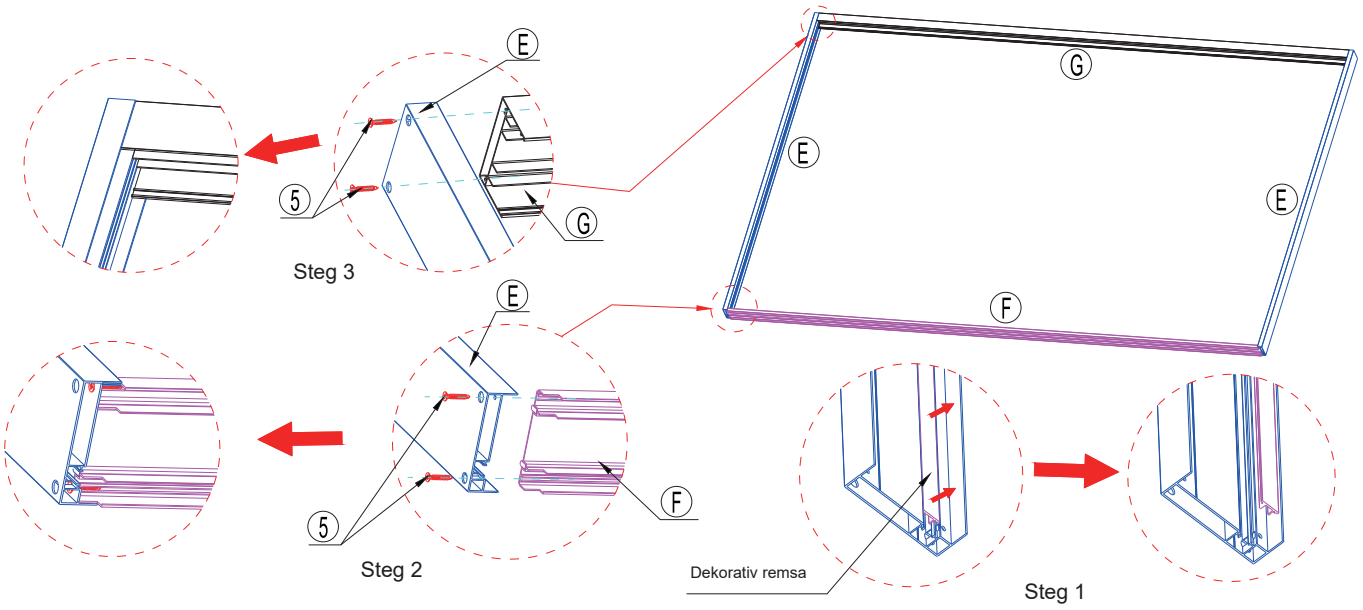

STEG 2

Observera: Ta bort bultskyddsplattan innan installation.

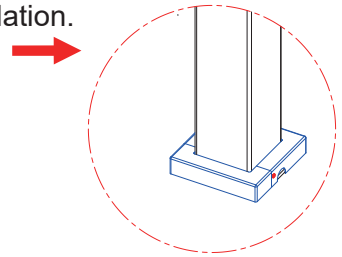

STEP 1

1. Justera (E) enligt Fig. 1, i linje med balken på båda sidor av pergolan
2. Kontrollera att (E) är i lodrätt läge på båda sidor.
3. Fäst (E) i stolpen med (1) skruvar

(1) x 8	(E) x 2

Orientering av del E i förhållande till stolpen

Utåt

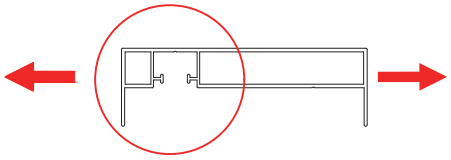

Inåt

Fig. 1

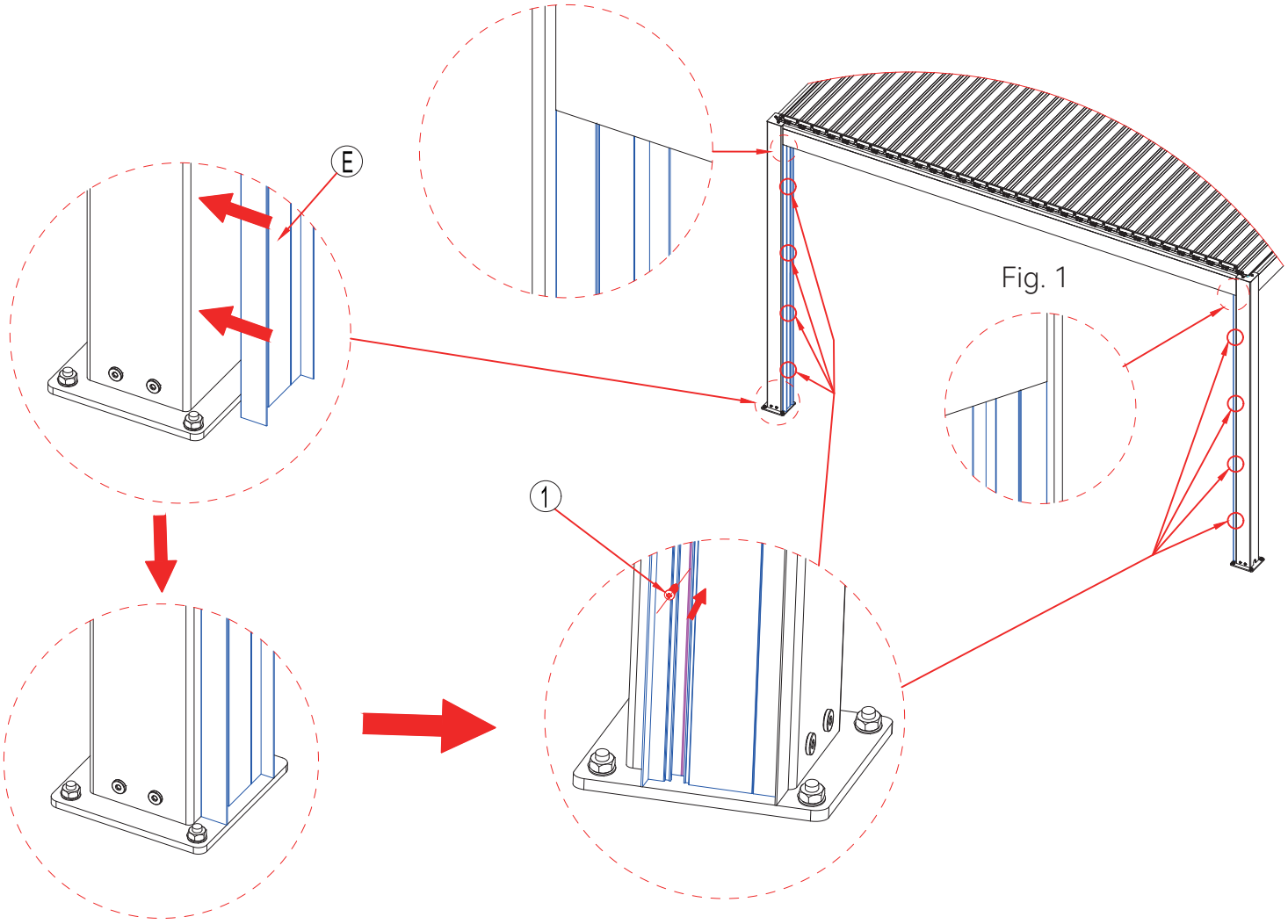

STEG 3

Observera: Innan installation, kontrollera att avståndet mellan stolparna möjliggör en tät passform för delarna (F) och (G.)

1. Justera (G) enligt Fig. 1 och fäst (G) i balken med 1 skruvar.
Placera den nedre skenan (F) inuti del (E,) kontrollera att (F) är i våg med ett vattenpass och fäst (F) i marken med ett lämpligt utomhusflexibelt lim (ej inkluderat), och kontrollera återigen att den är i våg.

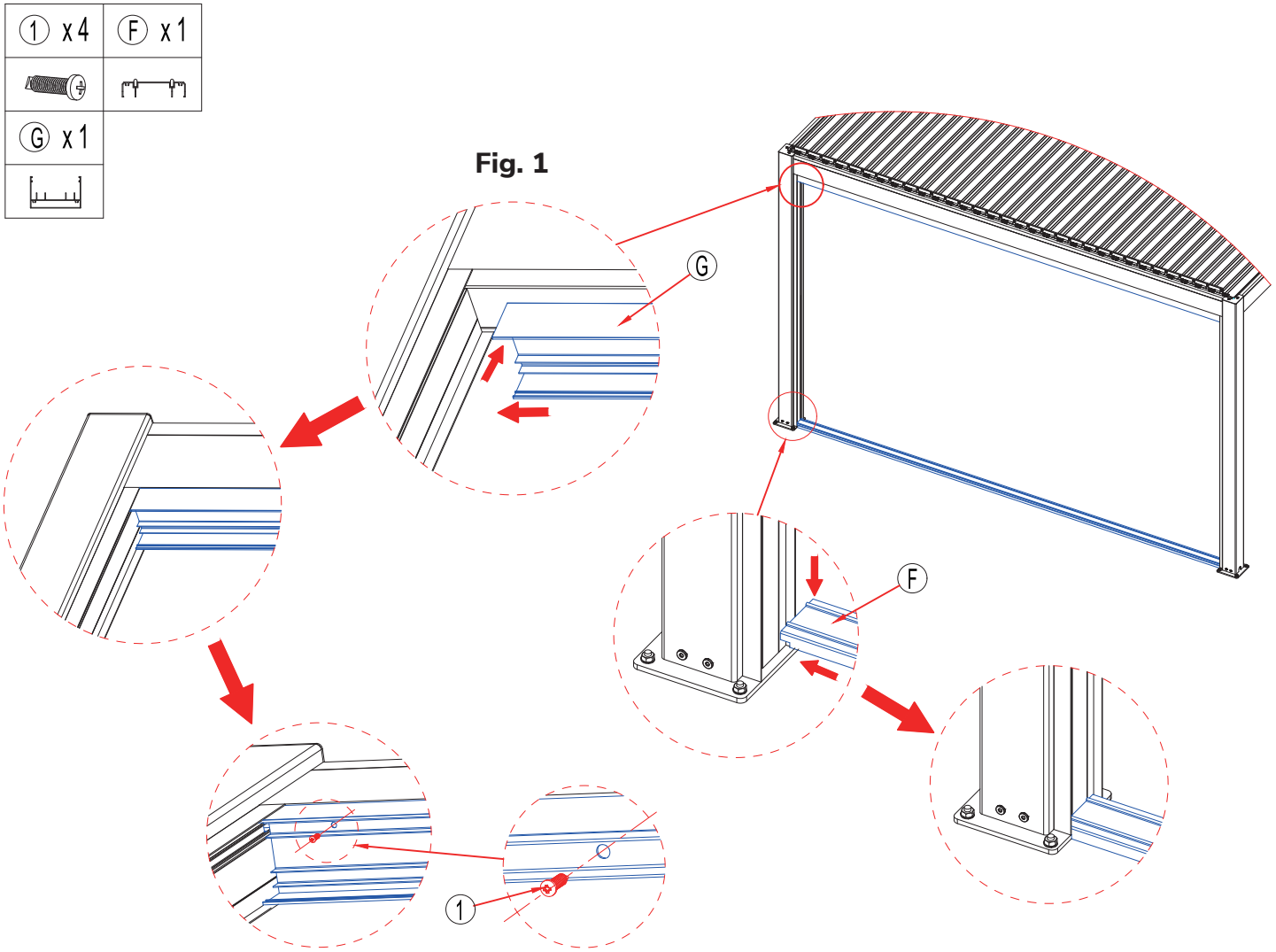

STEG 4

1.Sätt in Ⓐ i den inre skenan på Ⓖ

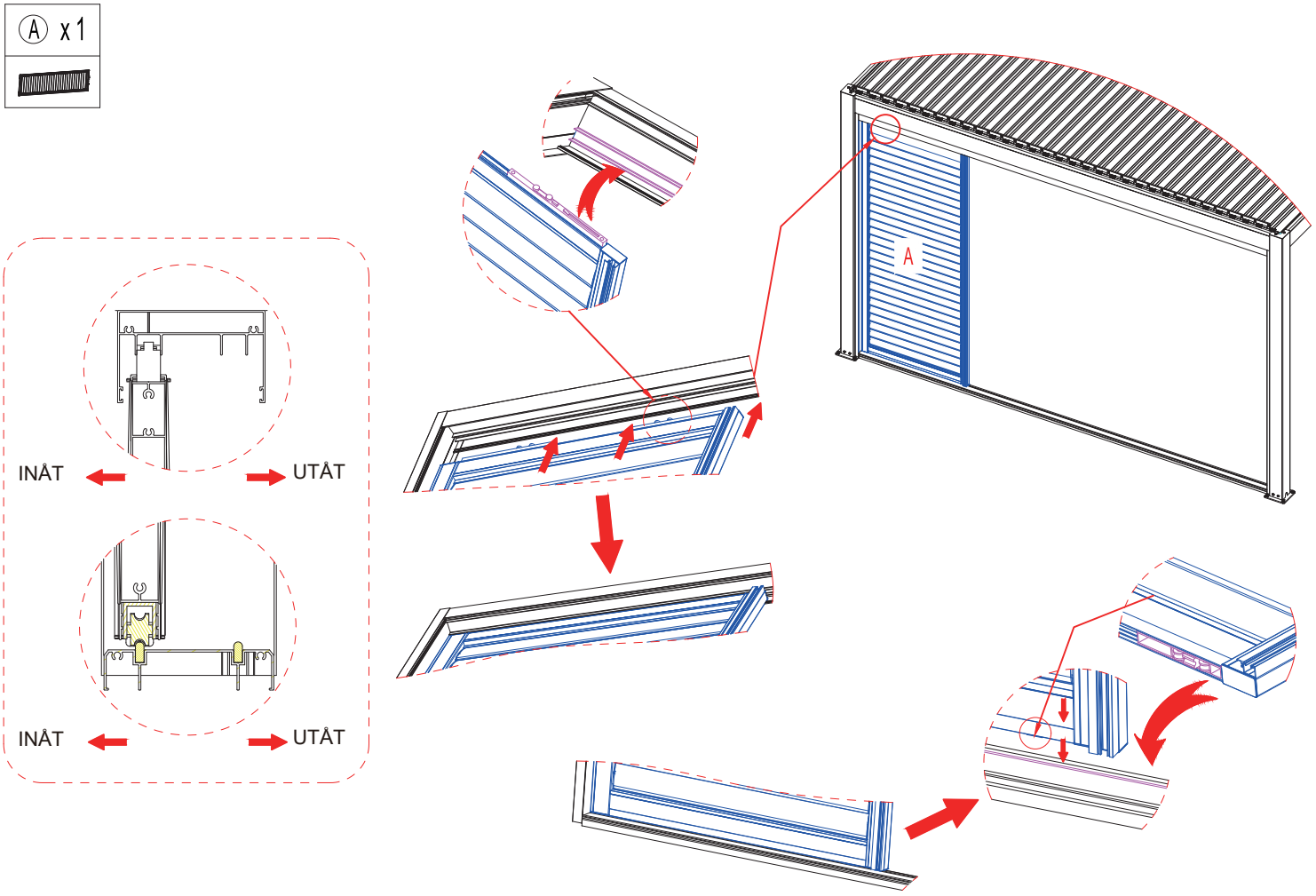

STEG 5

1Sätt in (B) i den yttre skenan på (G)

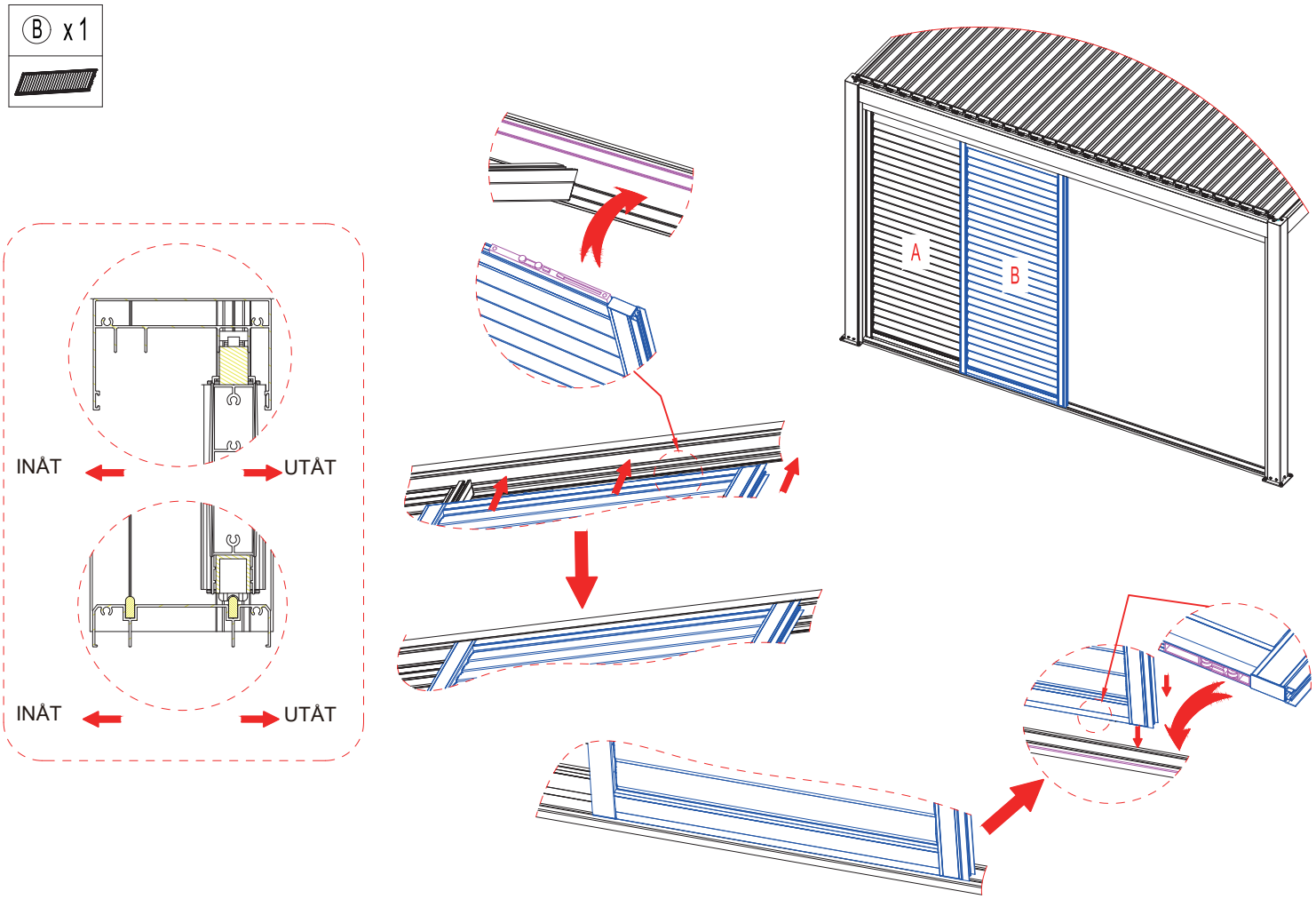

STEG 6

1Sätt in Ⓒ t den yttre skenan på Ⓖ

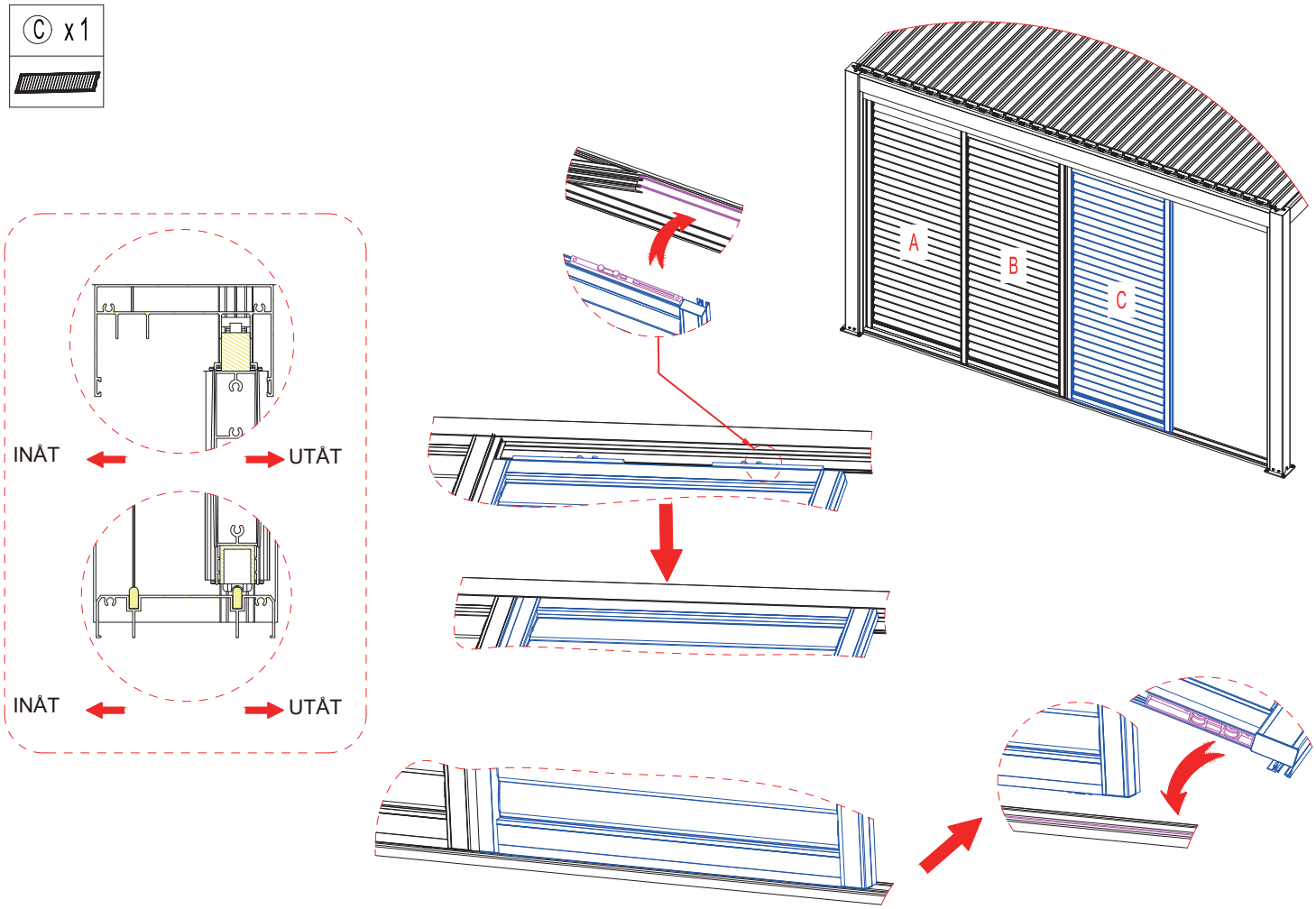

STEG 7

Sätt in (D) i den inre skenan på (G)

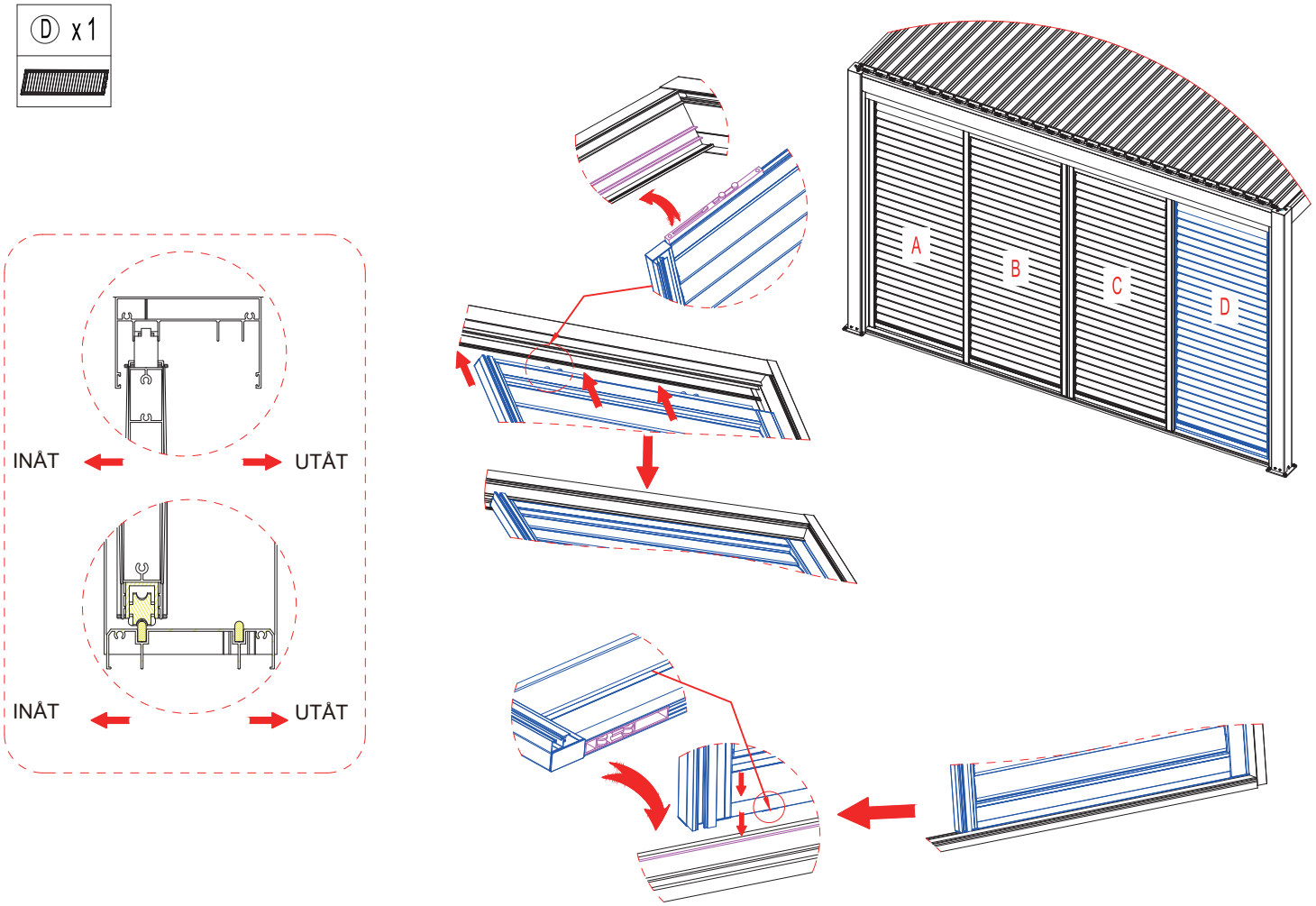

STEP 8
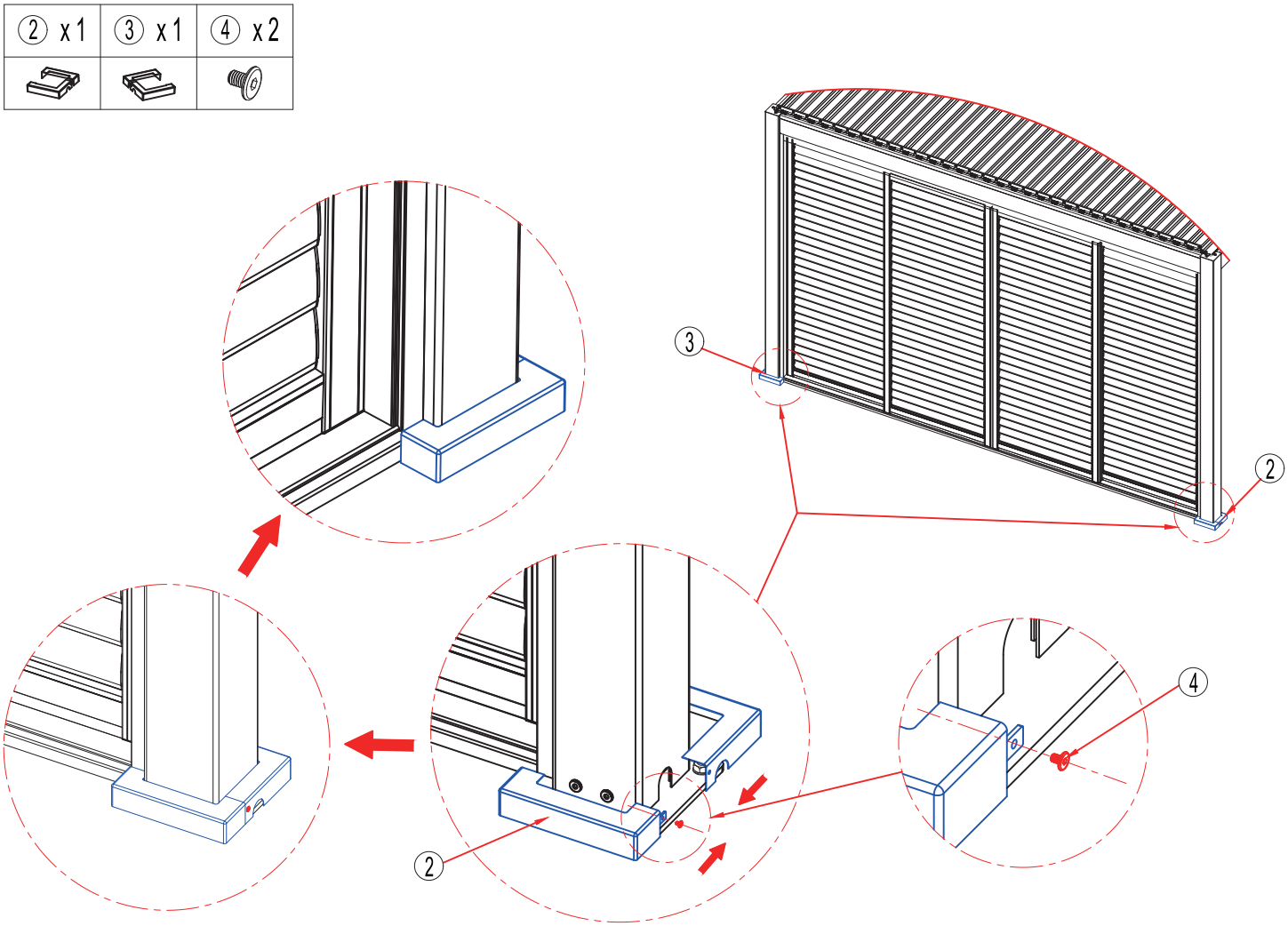
1. Installera ② och ③ på stolpen och använd ④ för att fästa.