Användarmanual

Motoriserad fristående pergola

Storlek

300x300cm

300x400cm

400x600cm

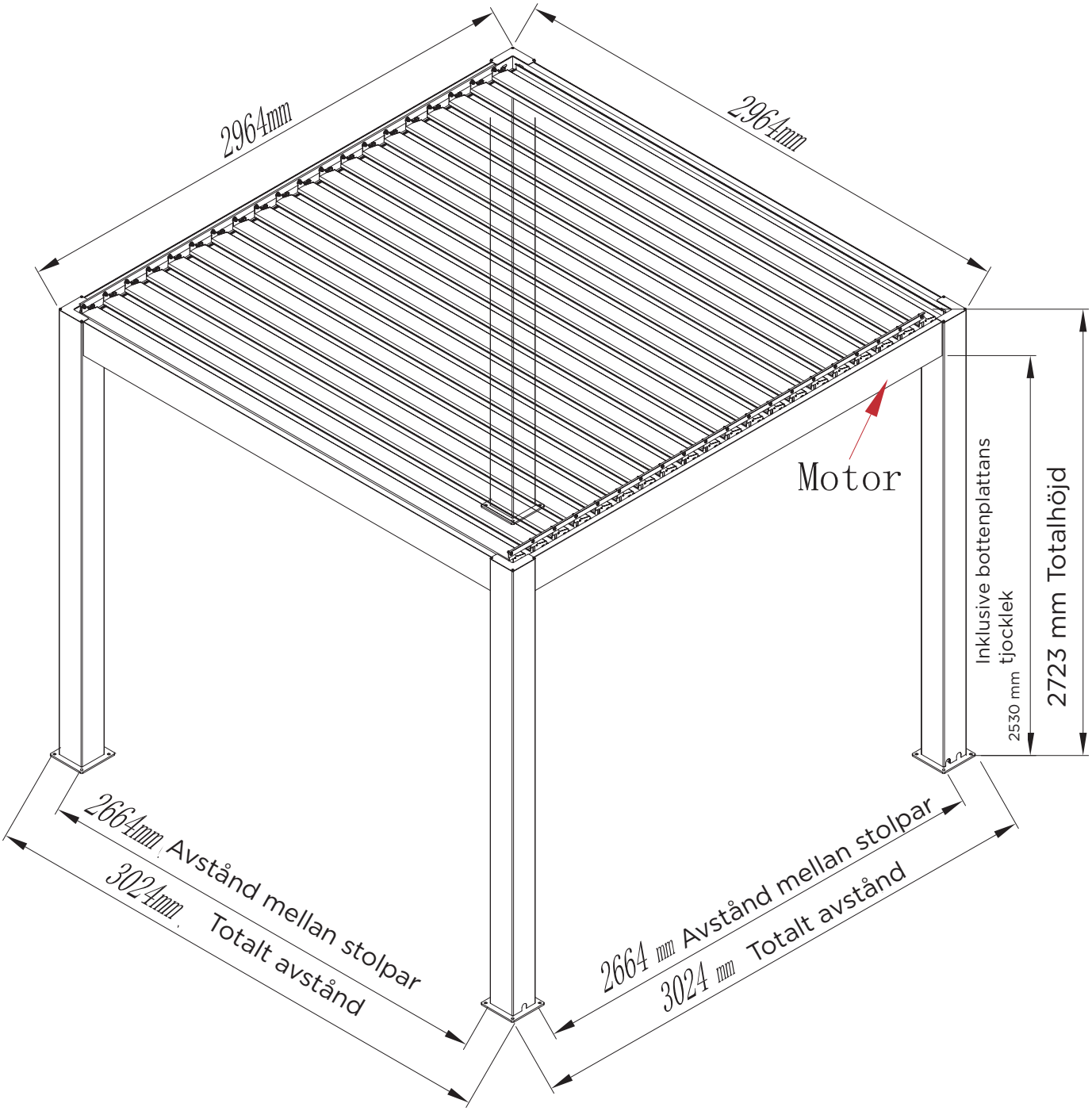
2964mm
2964mm
Motor
Inklusive bottenplattans tjocklek
2530 mm
2723 mm Totalhöjd
2664mm Avstånd mellan stolpar
3024mm Totalt avstånd
2664 mm Avstånd mellan stolpar
3024 mm Totalt avstånd

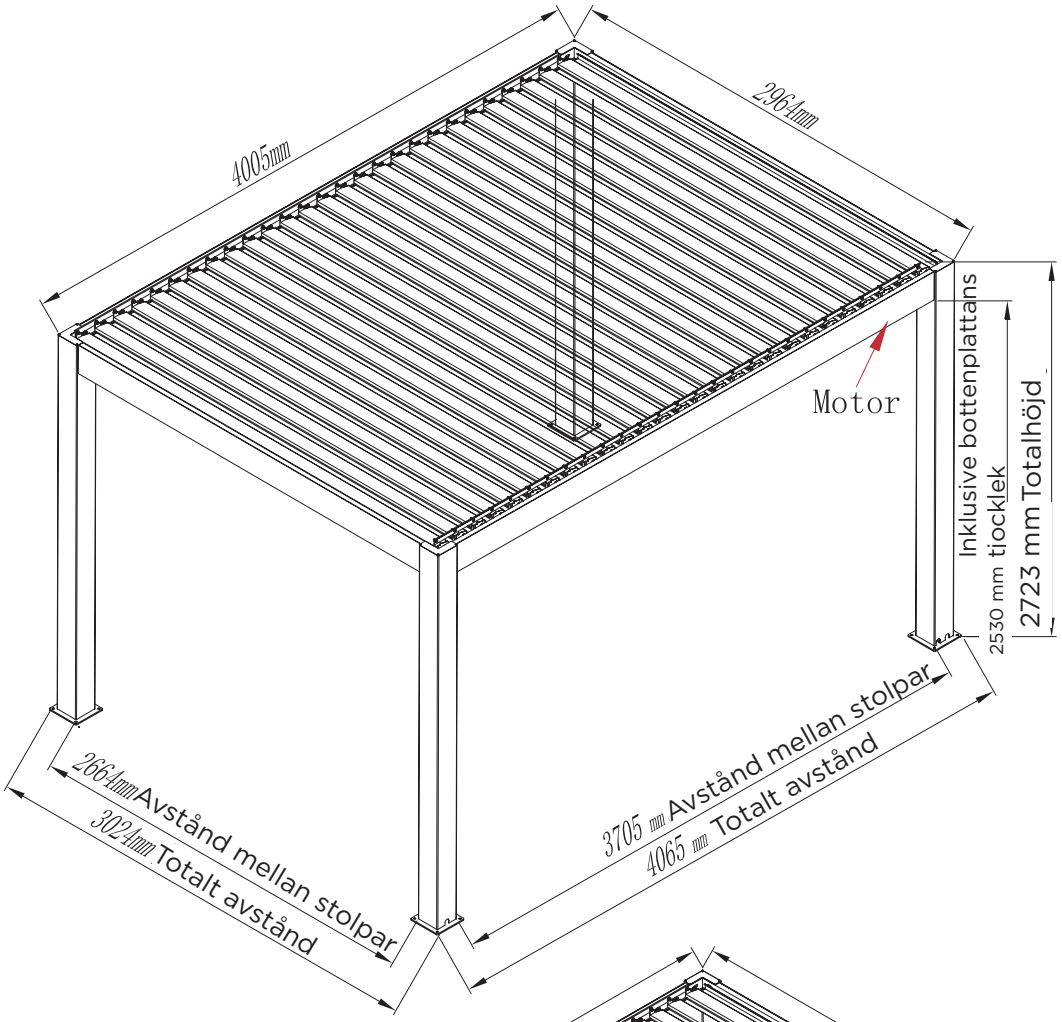
4005mm
2964mm
Motor
Inklusive bottenplattans
2530 mm tjocklek
2723 mm Totalhöjd
3705 mm Avstånd mellan stolpar
4065 mm Totalt avstånd
2664mm Avstånd mellan stolpar
3024mm Totalt avstånd

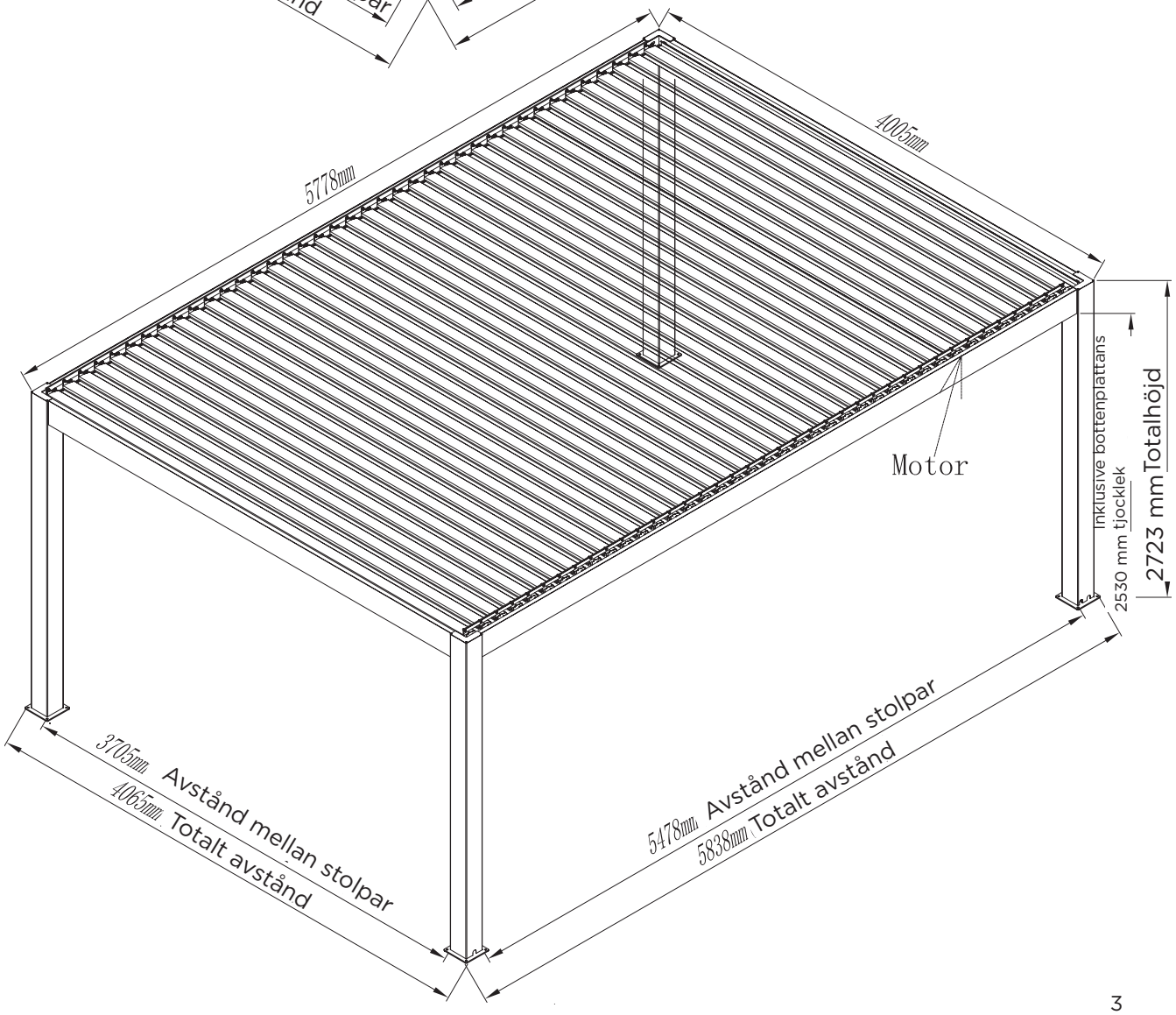
5778mm
4005mm
Motor
Inklusive bottenplattans
2530 mm tjocklek
2723 mm Totalhöjd
3705mm Avstånd mellan stolpar
4065mm Totalt avstånd
5478mm Avstånd mellan stolpar
5838mm Totalt avstånd

Innehållsförteckning

Verktyg och arbetskraft 5

Komponentlista..... 6

Produktbeskrivning 12

Säkerhetsinstruktioner 12

Montering 14

Motorinställning 26

Demontering 27

Förvaring 27

Avfallshantering 27

VIKTIGT:
Läs denna bruksanvisning noggrant och fullständigt före montering och användning. Spara denna menual för framtida referens.

Bästa kund,
Grattis och tack för att du valt att köpa Pergola från oss. För att njuta av denna produkt under lång tid och för din egen och andras säkerhet, följ monteringsanvisningarna.

Innan du börjar monteringsprocessen och sedan använder Pergola, föreslår vi att du är bäst på att bekanta dig med denna produkt först. Se till att alla delar som listas i nedanstående packlistor är levererade och hela. Om du upptäcker att delar saknas eller är skadade, installera inte pergolan utan kontakta oss omedelbart. Starta inte monteringsprocessen om delar saknas eller är defekta.

Verktyg och arbetskraftskraft

Rekommenderar: 2-3

Verktyg

1. Stege	2. M10/13 skiftnyckel (Medföljer)	3. Gummiklubba
4. Måttband	5. 5mm insexnykel (Medföljer)	6. blyerrspenna
7. Vattenpass	8. Skruvdragare	

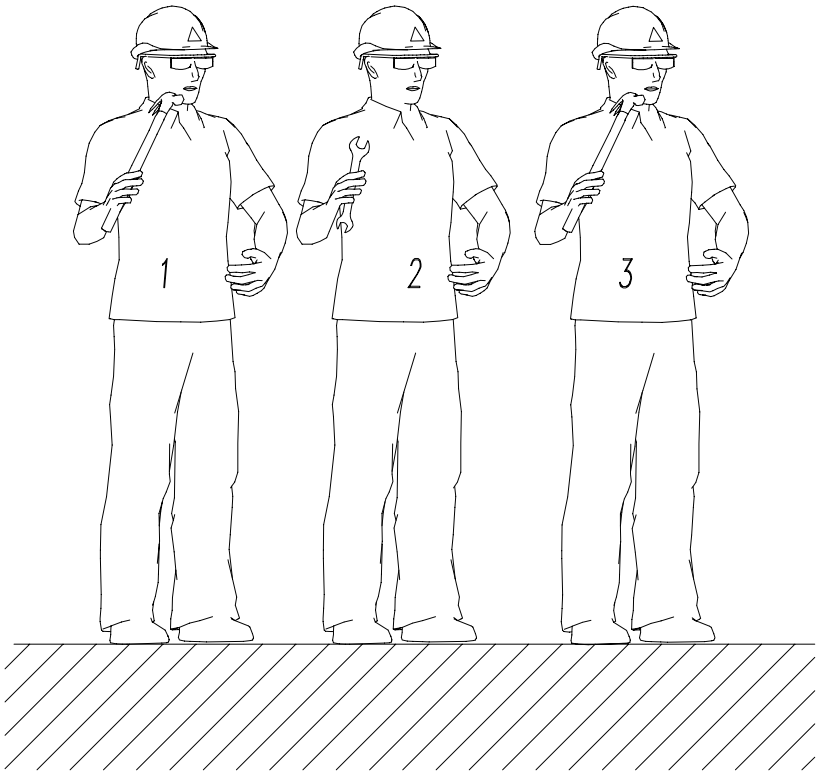

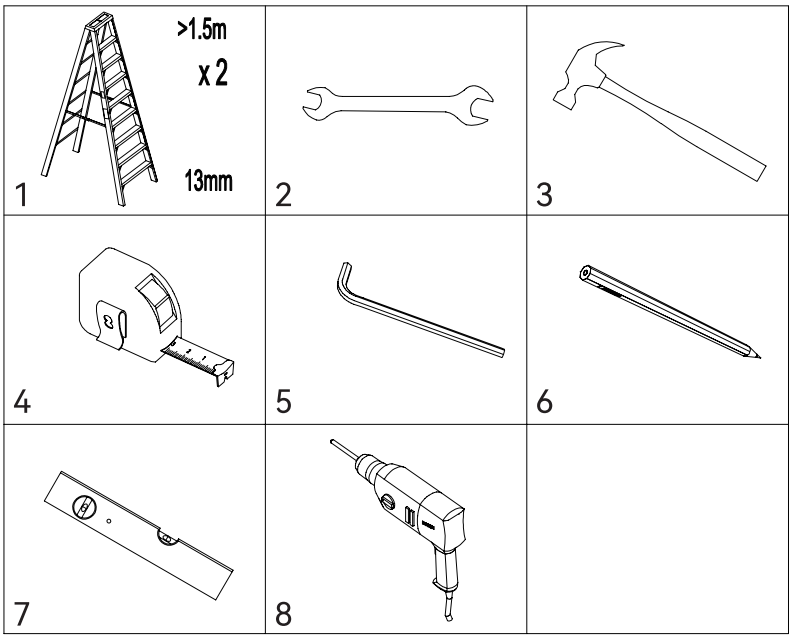

Komponentlista

Kontrollera alla delar mot komponentlistan innan du börjar bygga pergolan.

Storlek: 300x300cm

A	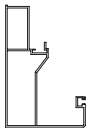	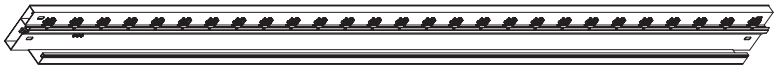 ×1
B		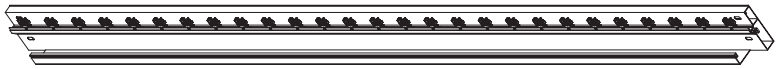 ×1
C	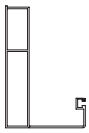	×2
D1	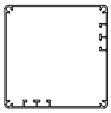	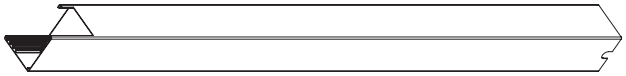 ×2
D2	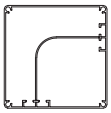	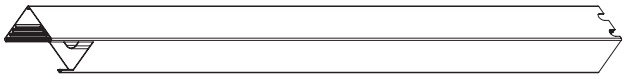 ×1
D3	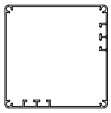	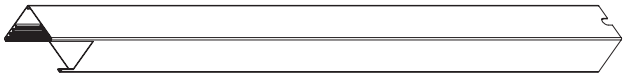 ×1
G		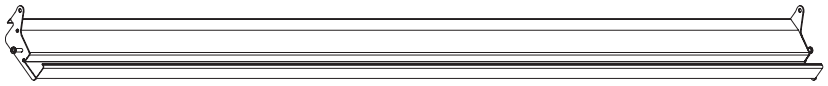 ×19
H		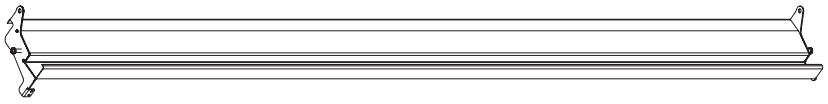 ×1
J		×2

Komponentlista

A) Huvudbalk
B) Huvudbalk
C) Balk

D-1) Stolpe
D-2) Stolpe (Vattan- och elavskiljning
D-3) Stolpe

G) Lamelldel
H) Drivlamell
J) Drivstång

1	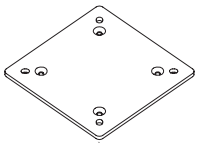	×4	9	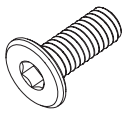	×3
2	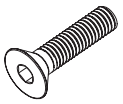	×16	10	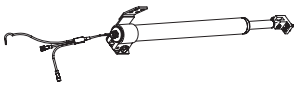	×1
3		×4	11	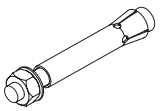	×16
4		×12			
5		×40			
6		×40			
7		×40			
8	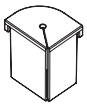	×1			

Beslag och övriga delar:

1) Basplatta
2) M8x35 försänkta sexkantskruvar
3) Stolptäckning
4) M8x20 specialskruvar med sexkantskalle
5) M8x22,4 platta skruvar med halvtandad gänga
6) Plastdistans
7) M8 låsmutter
8) Gummiplugg för vatten- och elavskiljning
9) M8x20 sexkantskruvar med platt skalle
10) Motor med motorfäste
11) M8X100 expansionsbult

Storlek: 300x400cm

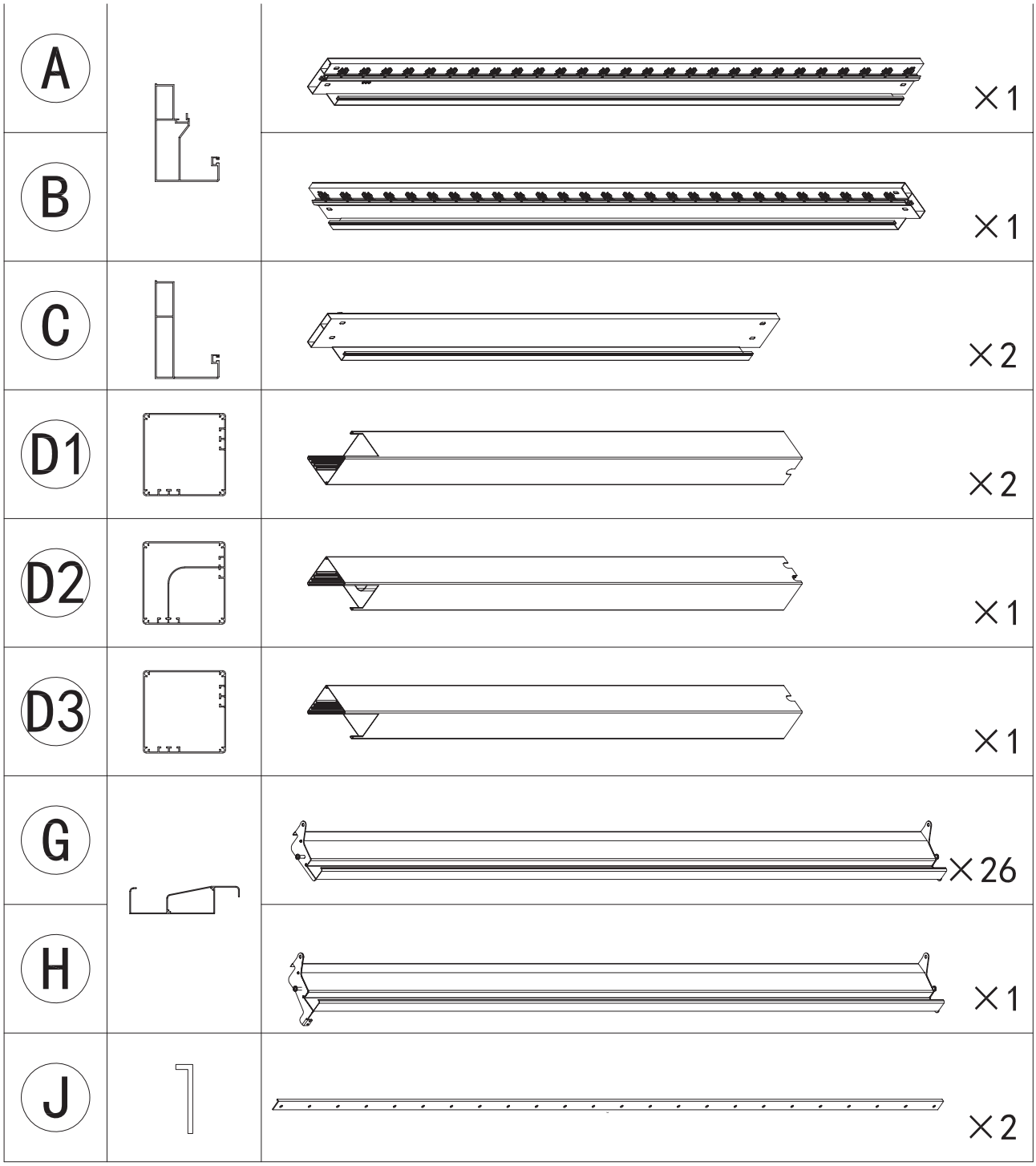

Komponentlista

A) Huvudbalk
B) Huvudbalk
C) Balk

D-1) Stolpe
D-2) Stolpe (Vattan- och elavskiljning
D-3) Stolpe

G) Lamelldel
H) Drivlamell
J) Drivstång

1	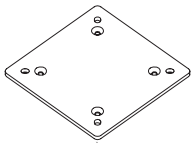	×4	9	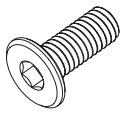 ×3
2	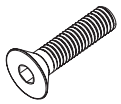	×16	10	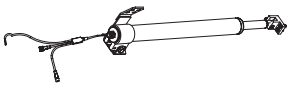 ×1
3		×4	11	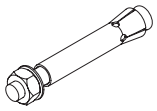 ×16
4		×12		
5		×54		
6		×54		
7		×54		
8		×1		

Beslag och övriga delar:

1) Basplatta
2) M8x35 försänkta sexkantskruvar
3) Stolptäckning
4) M8x20 specialskruvar med sexkantskalle
5) M8x22,4 platta skruvar med halvtandad gänga
6) Plastdistans
7) M8 låsmutter
8) Gummiplugg för vatten- och elavskiljning
9) M8x20 sexkantskruvar med platt skalle
10) Motor med motorfäste
11) M8X100 expansionsbult

Storlek: 400x600cm Dellista

A	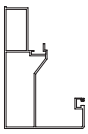		×1
B			×1
C	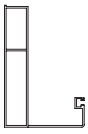		×2
D1	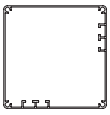	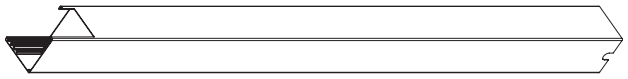	×2
D2	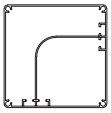	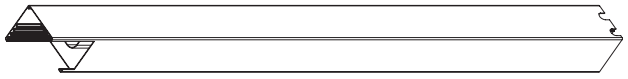	×1
D3	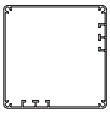	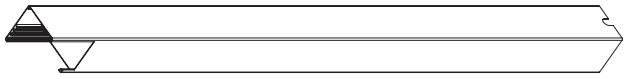	×1
G		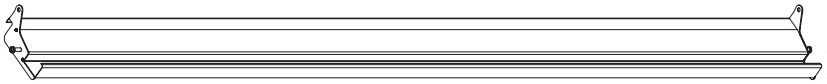	×38
H			×1
J			×2

Komponentlista

A) Huvudbalk
B) Huvudbalk
C) Balk

D-1) Stolpe
D-2) Stolpe (Vattan- och elavskiljning
D-3) Stolpe

G) Lamelldel
H) Drivlamell
J) Drivstång

1	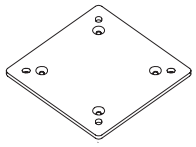	×4	9	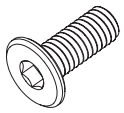 ×3
2	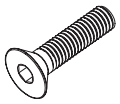	×16	10	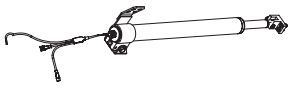 ×1
3		×4	11	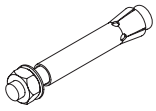 ×16
4		×12		
5		×78		
6		×78		
7		×78		
8	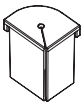	×1		

Beslag och övriga delar:

1) Basplatta
2) M8x35 försänkta sexkantskruvar
3) Stolptäckning
4) M8x20 specialskruvar med sexkantskalle
5) M8x22,4 platta skruvar med halvtandad gänga
6) Plastdistans
7) M8 låsmutter
8) Gummiplugg för vatten- och elavskiljning
9) M8x20 sexkantskruvar med platt skalle
10) Motor med motorfäste
11) M8X100 expansionsbult

Produktbeskrivning

Få ut det mesta av din uteplats med din pergola. Koppla av och njut av naturen samtidigt som du är skyddad från solen. Den belagda pergolan av aluminiumram är perfekt för att skugga din trädgård, däck, innergård och pool.

Viktiga säkerhetsinstruktioner

Varning:
För din och andra personers säkerhet är det viktigt att följa instruktionerna nedan och följa varningarna.

Symbolförklaring

⚠ Denna varningstriangel uppmärksammar faror som kan leda till dödsfall eller allvarliga skador eller som är viktiga för pergolans funktion.

☞ Detta tecken identifierar viktiga anteckningar.

Säkerhetsinstruktioner

⚠ **För att installera denna pergola krävs teknisk kunskap.**

Montera inte denna pergola själv utan kontakta en professionell arbetare för hjälp om:

- Du är osäker på om pergolan kan monteras på den plats du valt för installation.
- Du förstår inte bruksanvisningen eller delar av den.
- Du har inga nödvändiga verktyg tillgängliga.
- Du inte har nödvändiga tekniska kunskaper.

⚠ **Det krävs minst tre friska vuxna för att flytta och installera pergolan**

Produkten är stor och tung. Försök inte installera pergolan ensam. Om pergolan faller,
Dwet kan orsaka allvarliga skador och skador! Kontakta en auktoriserad montör för hjälp.

☞ **Installera inte pergolan när du hittar skadade delar som saknas.**
Kontakta din återförsäljare.

⚠ **Håll barn och husdjur borta från arbetsområdet under montering och justeringar.**

Denna produkt och dess fästdelar är endast lämpliga för installation på en vanlig cementvägg eller stabilt murverk, om väggen/tegelverket visar sprickor måste du konsultera en fackman.

Ingen får ändra produkternas design och struktur utan tillstånd från tillverkningen eller auktoriserad ställföreträdare.

Se till att dina händer är rena vid monteringstillfället; annars kan du smutsa ner ramen.

Ingen får klättra upp på pergolan. Det är förbjudet att hänga något på pergolan.

Plåt användes för att skydda färgen. Denna måste tas bort i efterhand. Denna struktur är en icke-permanent struktur och garantin täcker inte skador som uppstår under extrema väderförhållanden inklusive kraftigt regn, hård vind eller om den utsätts för hög värme från värmare eller grillar. Säkerhetsföreskrifter bör alltid följas vid montering och användning av denna produkt för att minska risken för personskador och skador på utrustning. Läs alla instruktioner före montering och användning. Lämna aldrig barn utan tillsyn runt/under denna pergola.

Försök inte att montera eller använda pergolan i måttliga eller kraftiga vindförhållanden. **Håll alltid pergolaspjället öppet** och säkra det under kraftiga vindar eller extrema väderförhållanden för att undvika skador på pergolan eller personskador.

Steg 1

Rikta in 1) med motsvarande skruvhål i botten av D1) och D3) och dra åt 2)

D1		X2
D3		X1
1		X3
2		X12

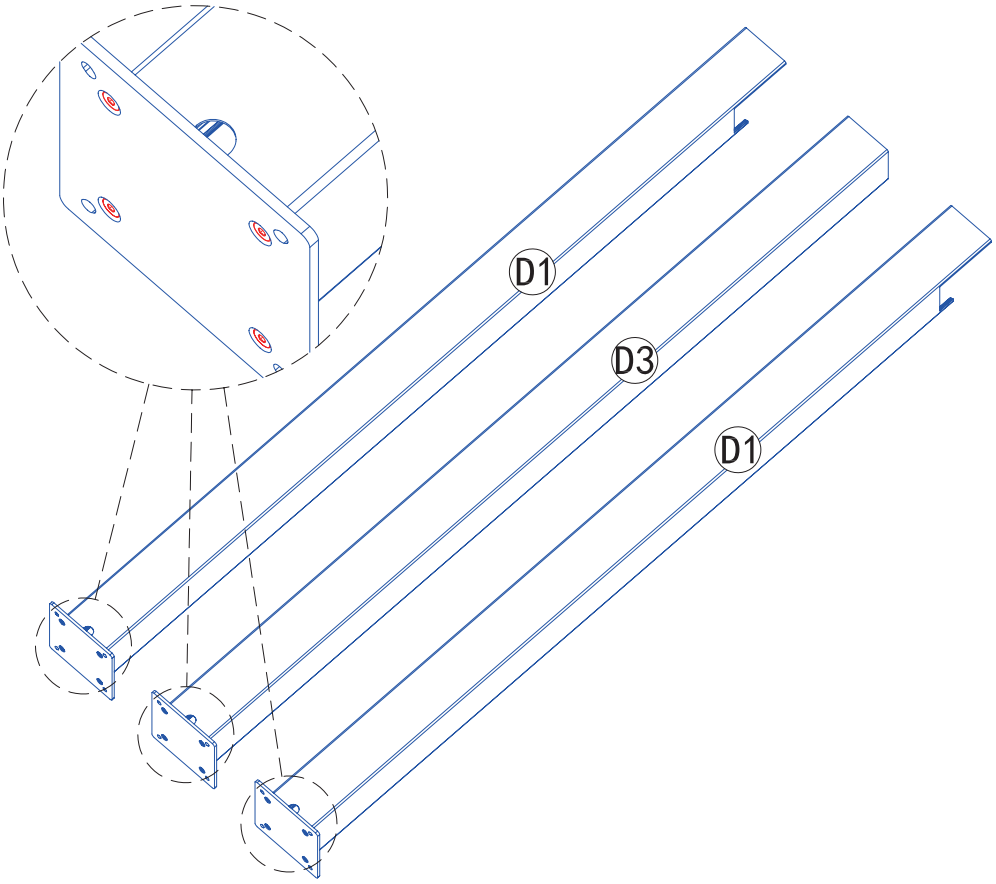

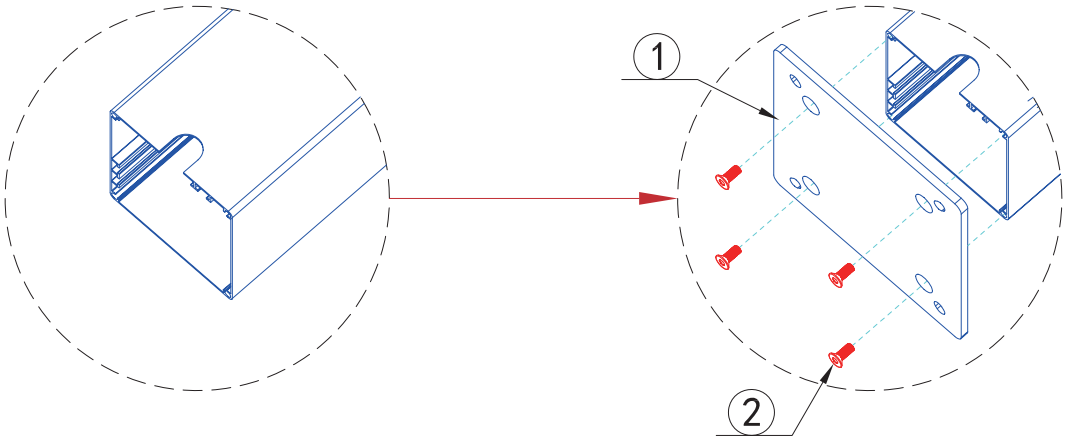

Steg 2

1. Dra strömkabeln från 10) till 8), rikta in den mot kabelskåran på D2 och dra den till botten av D2. Installera slutligen 8 på ändytan av D2.

2. Rikta in 1) med skruvhålet i botten av D2) , och dra åt 2).

D2		X1			
1		X1			
2		X4			
8		X1	10		X1

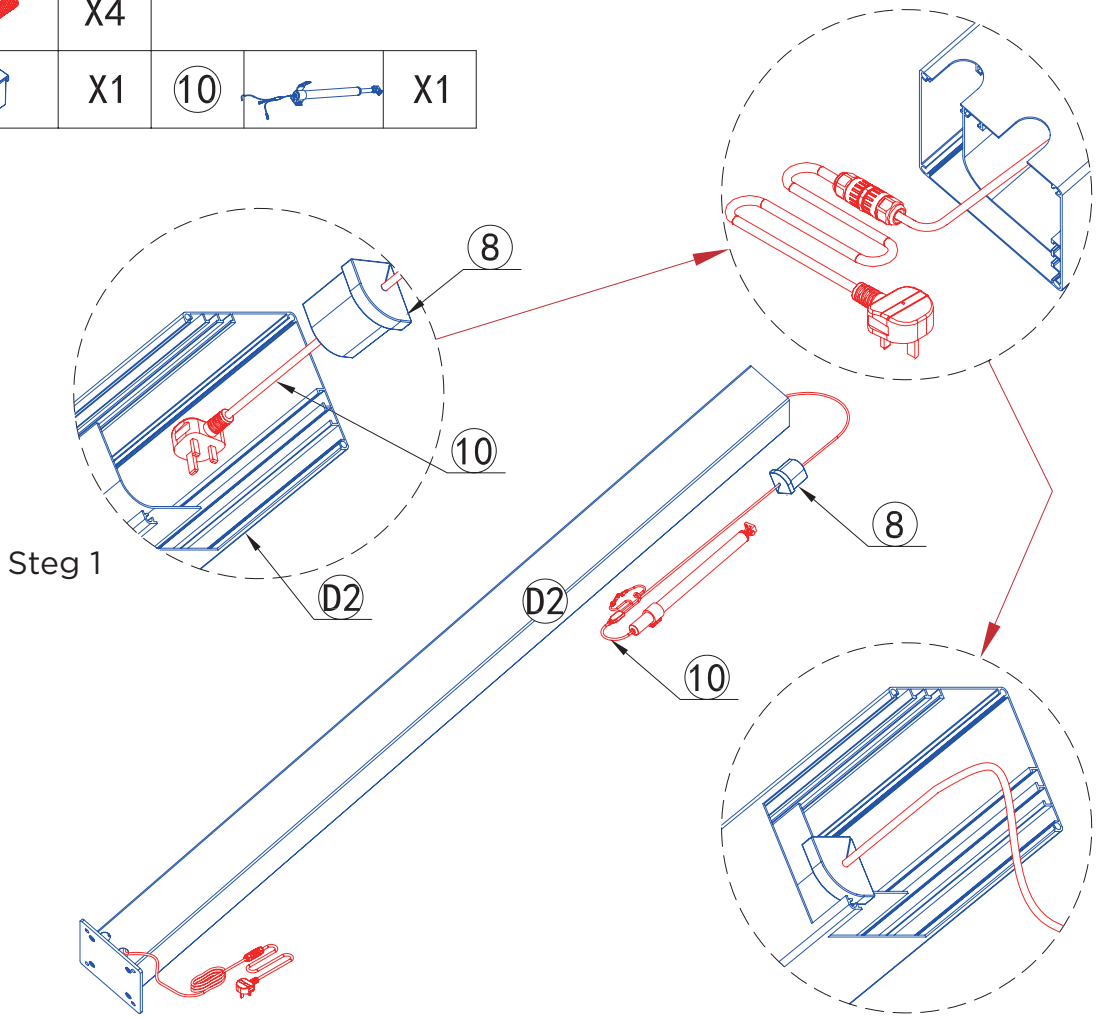

Steg 1

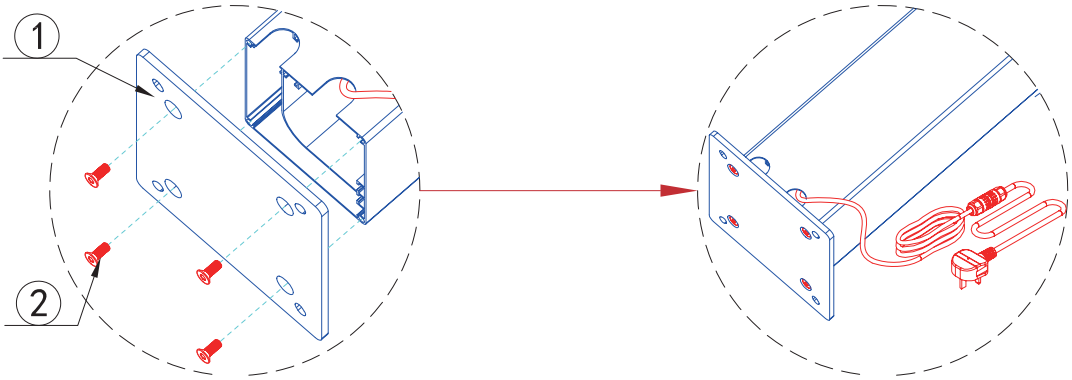

Steg 3

1. Rikta in C) med intern! spåren i D1), D2) och D3) och sätt in den till slutet;

2. Dra åt alla skruvar med sexkantig cylindrisk huvud i C).

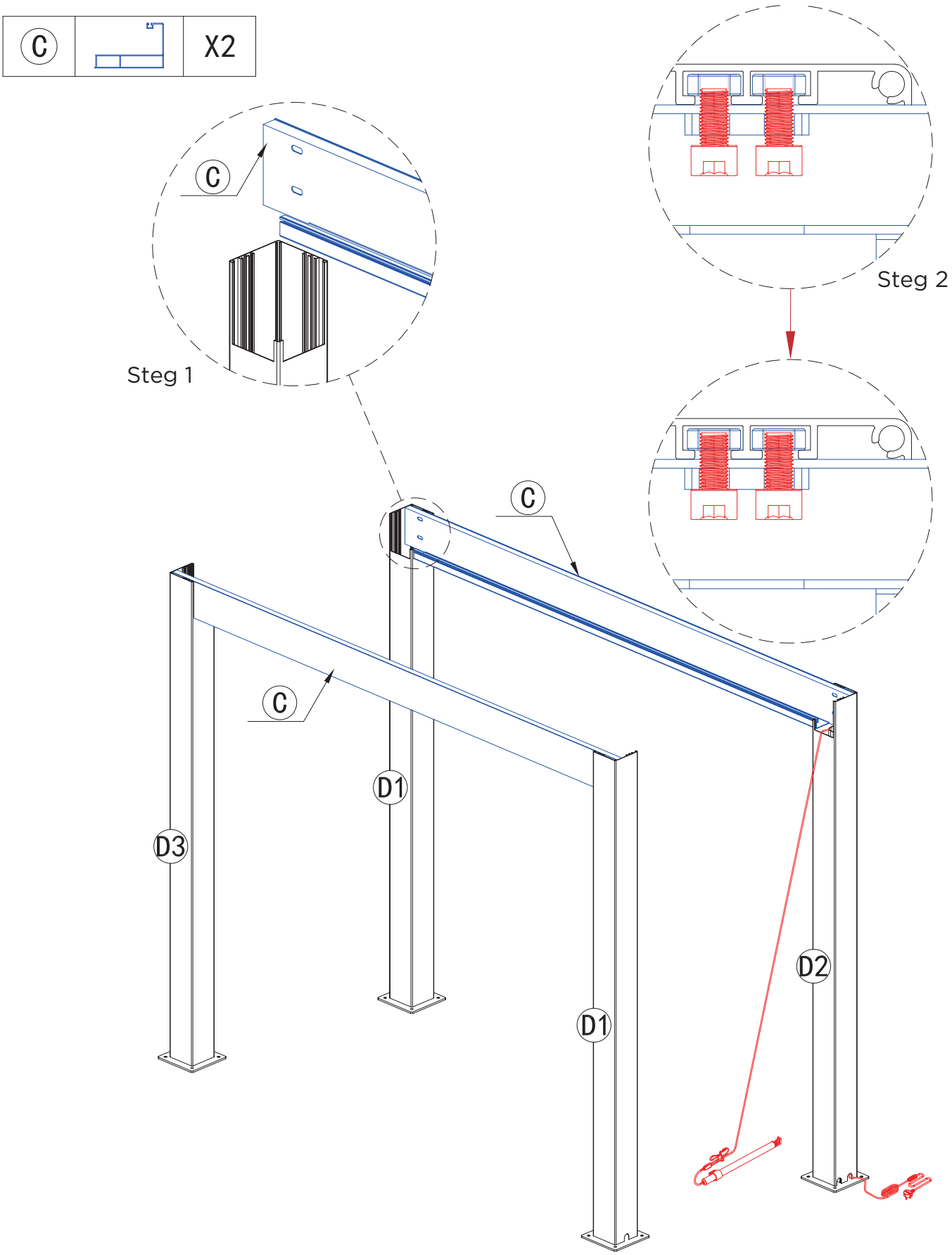

Steg 4

1. Justera A) och B) med de interna spåren på D1), D2) och D3) och sätt in dem i botten.
2. Dra åt alla sexkantiga cylindriska skruvar i A) och B).
3. Justera 3) med de övre skruvhålen på D1), D2) och D3) och dra åt skruvarna med 4).

A		X1
B		X1
3		X4
4		X12

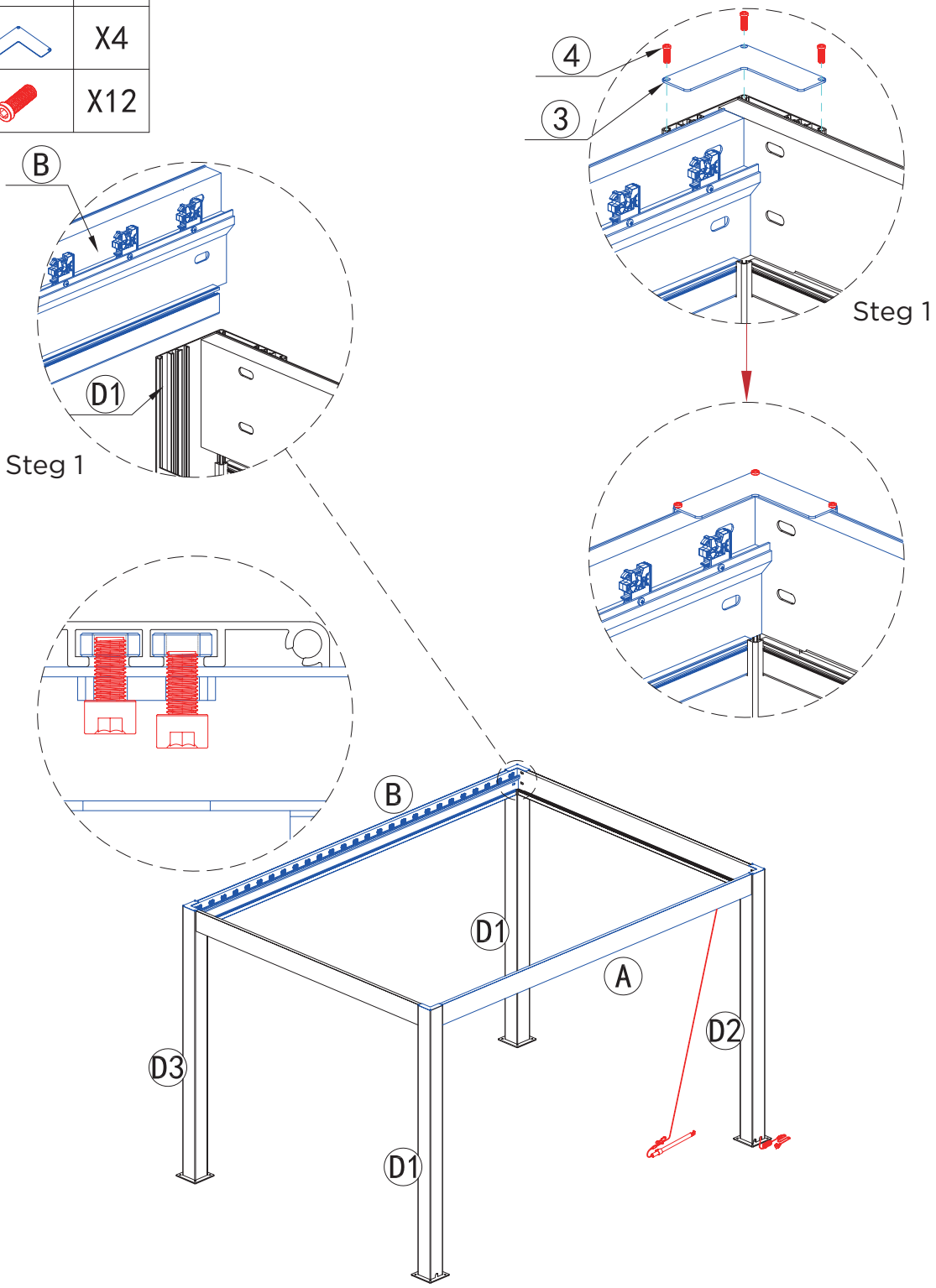

Steg 5

1. Mät kolumnavståndet och diagonallinjerna och finjustera dem. Använd sedan en penna för att markera marken vid de fyra hålen på 1).
2. Flytta D1), D2) och D3) bort från marken och borra hål vid de markerade punkterna med hjälp av verktyg.
3. Sätt in 11) i det borrade hålet i marken och ta ut muttrar och plana brickor.
4. Justera D1), D2) och D3) med 11) och placera dem i spåret. Placera sedan den plana brickan och muttern på expansionsskruven på 11) och dra åt dem.

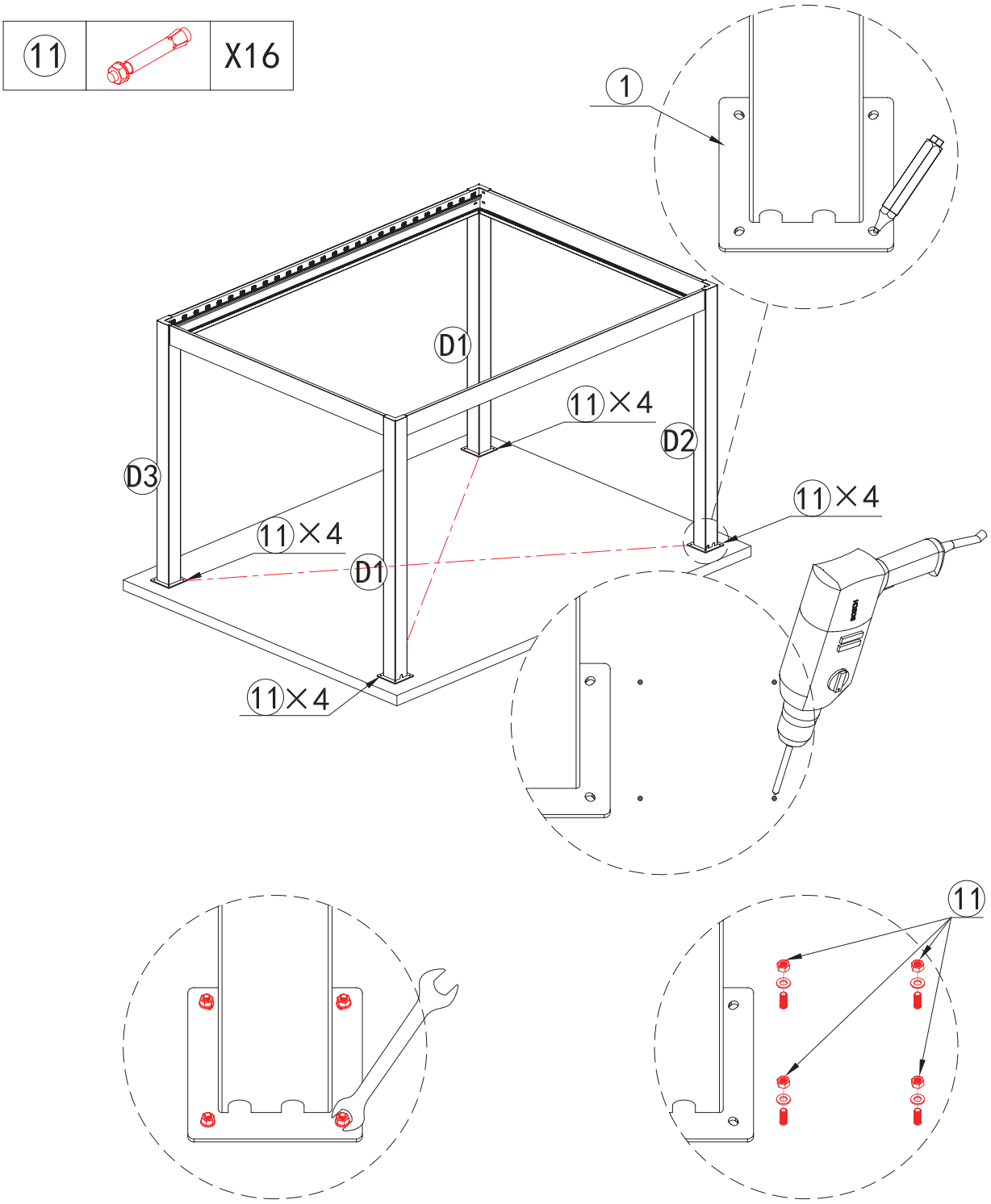

Steg 6

1. Använd en glaslimpistol för att jämnt applicera glaslim vid skärningspunkterna mellan A), B) och C) med D1), D2) och D3).

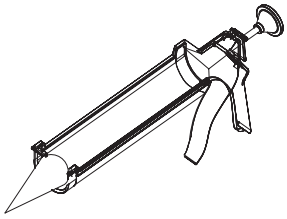

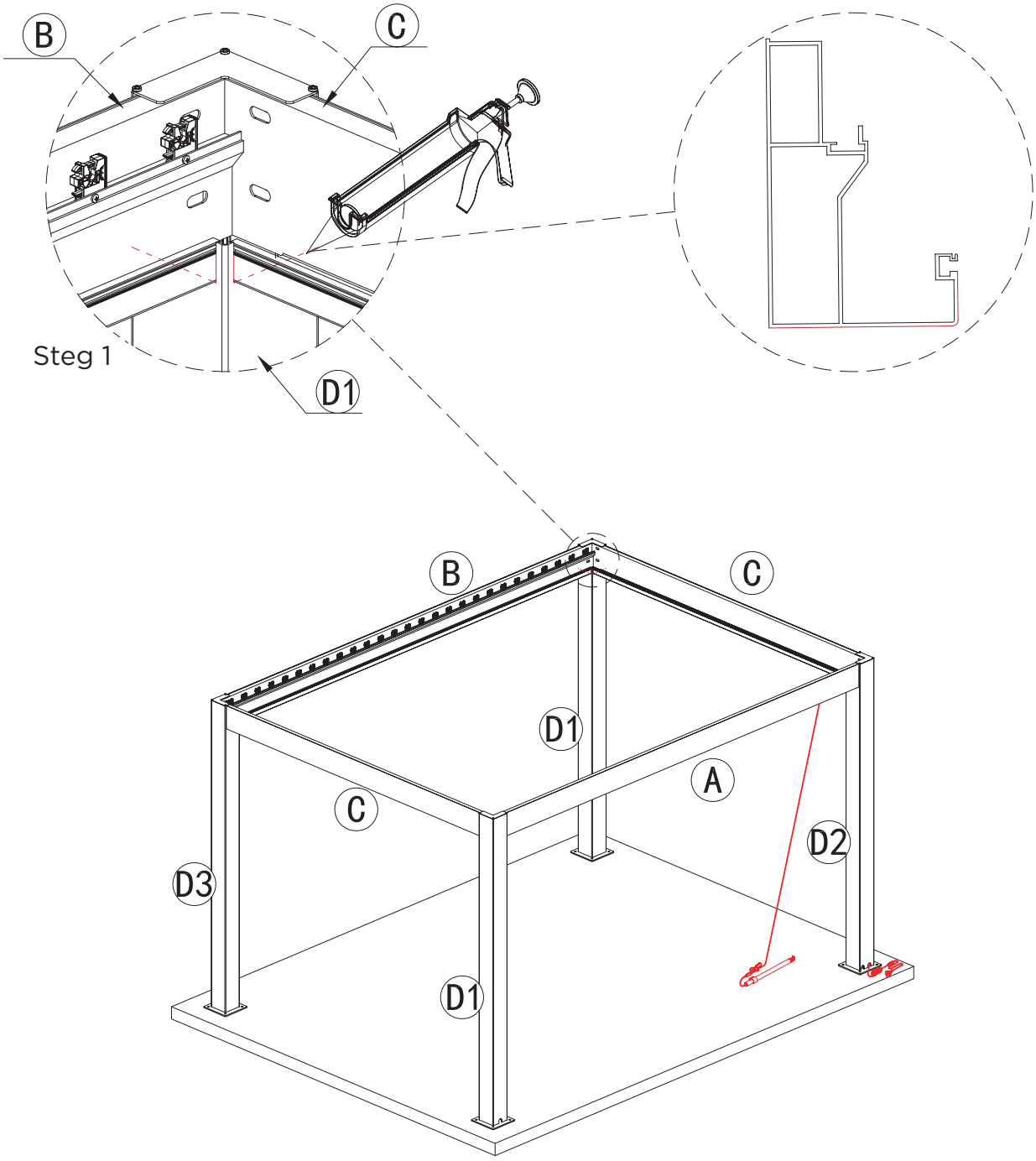

Steg 7

1. Installera 10) på A) med M8 nitmutter på insidan, justera mutterhålet och dra åt muttern med 9).

9		X3
10	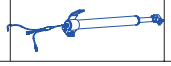	X1

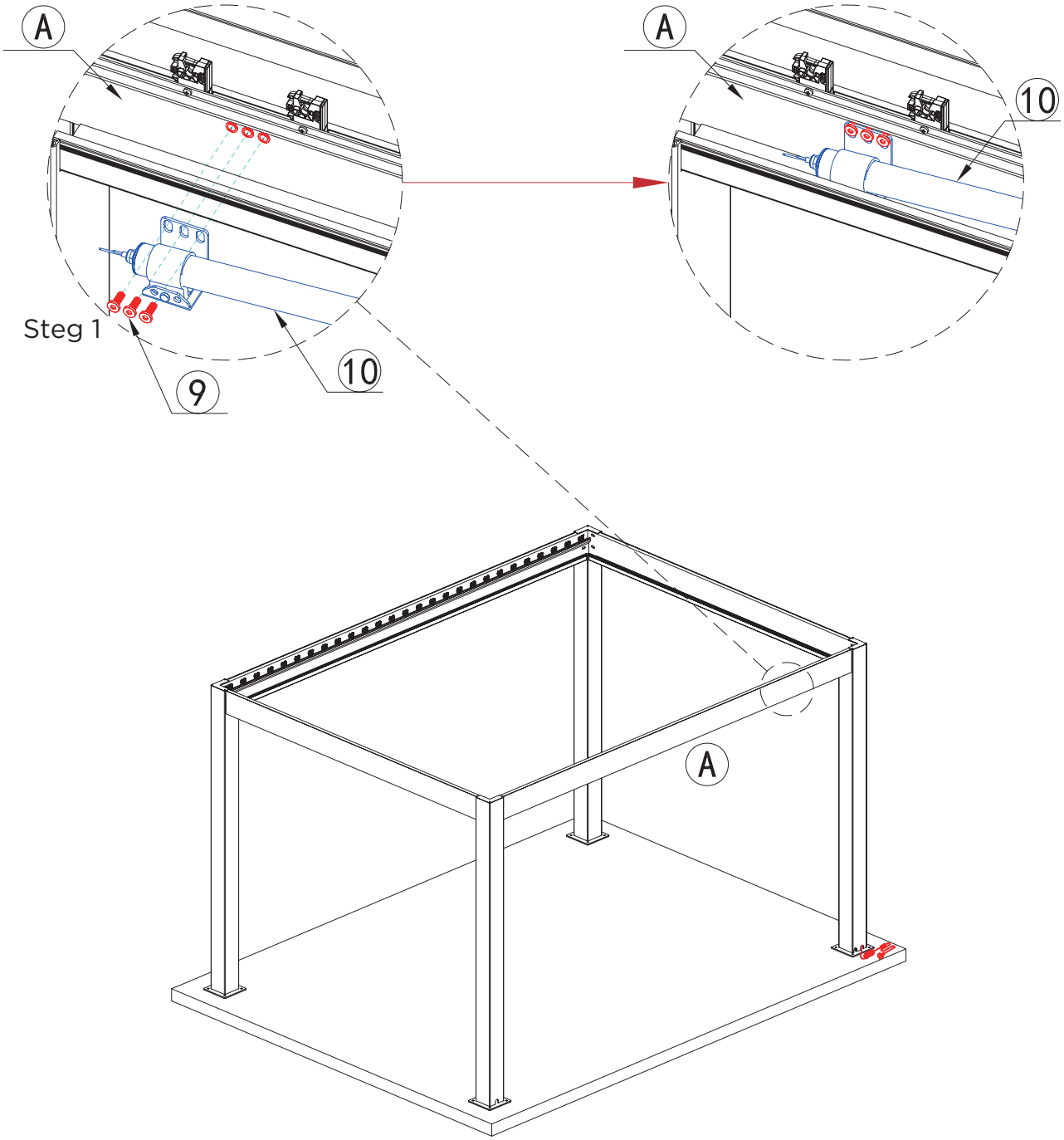

Steg 8

1. Anslut LED-remsorna på 10) med A), B) och C).

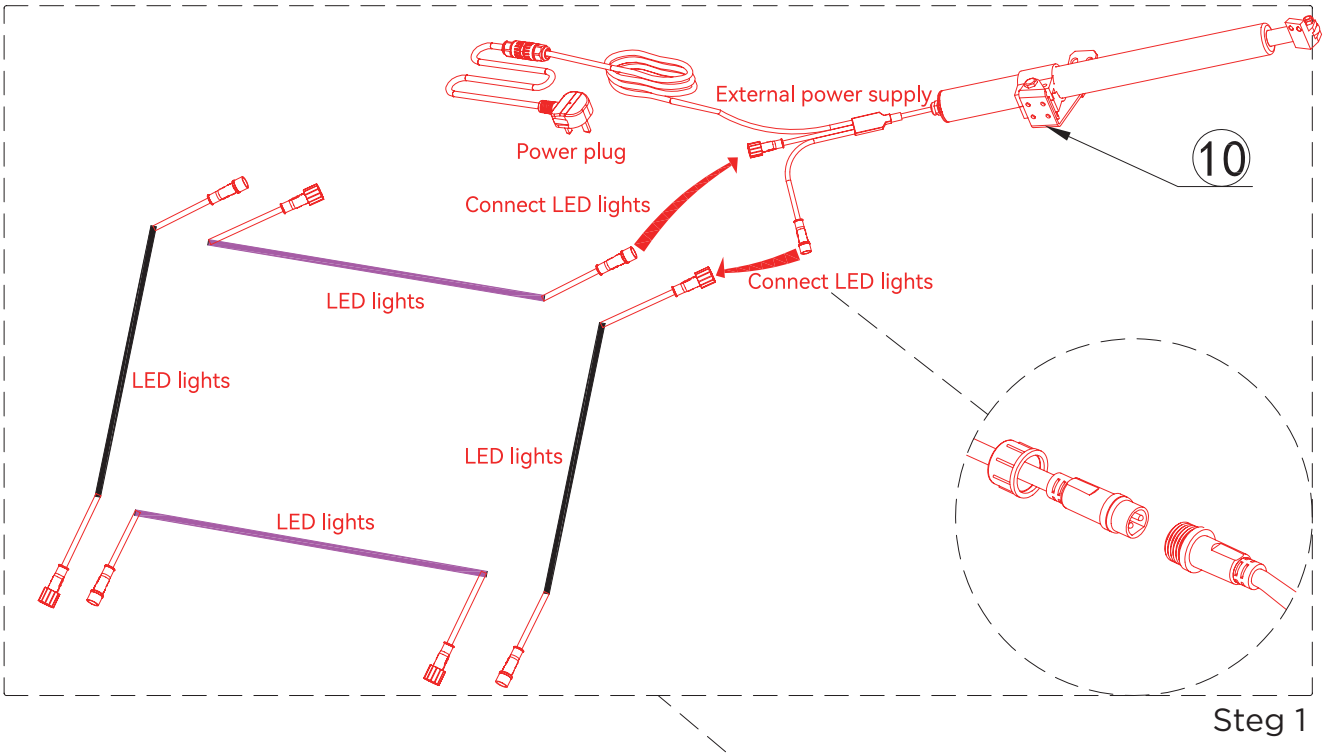

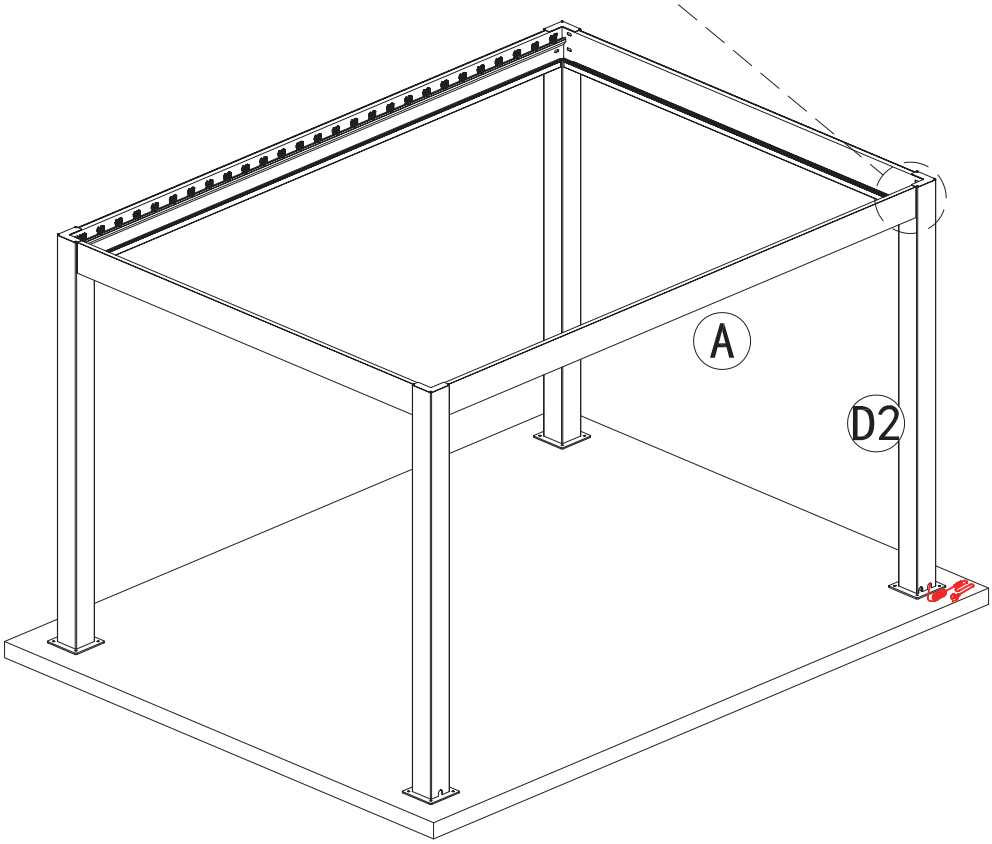

Steg 9

1. Ta bort den sjunde bladbasens spännlås på A) och B).
2. Installera H) på den sjunde bladbasen på A) och B), och montera sedan tillbaka och fixera basfästet.

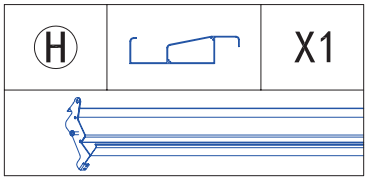

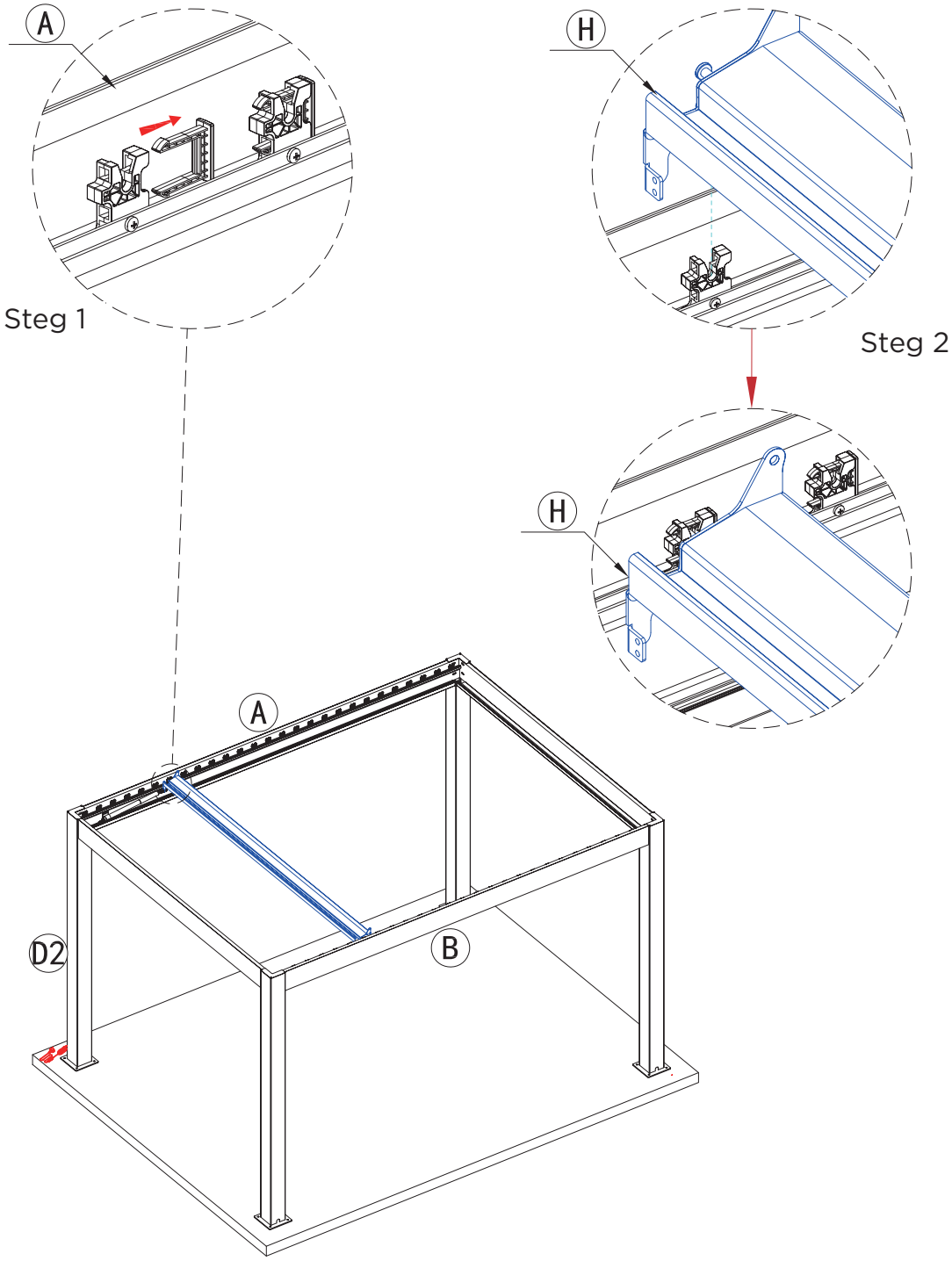

Steg 10

1. Ta bort baslåsen på bladen på A) och B).
2. Installera G) på bladbasen på A) och B) och montera sedan tillbaka och fixera baslåset.

G	3×3	3×4 4×4	3×5 4×5	3×6 4×6
	19	26	33	38

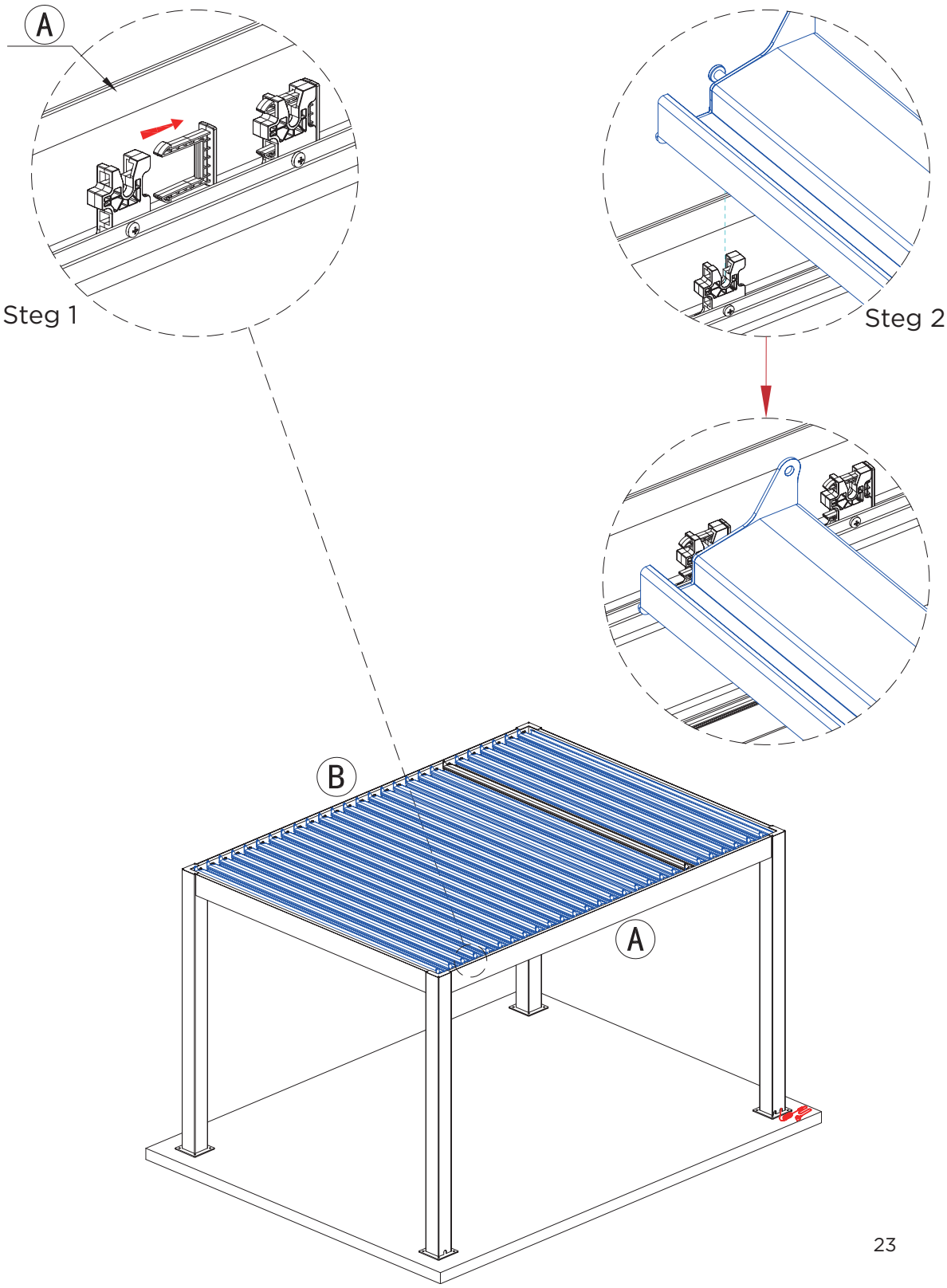

Steg 11

Installera 5), 6) och 7) på J) enligt figur i steget.

		3×3	3×4 4×4	3×5 4×5	3×6 4×6
5		40	54	68	78
6		40	54	68	78
7		40	54	68	78
J		2	2	2	2

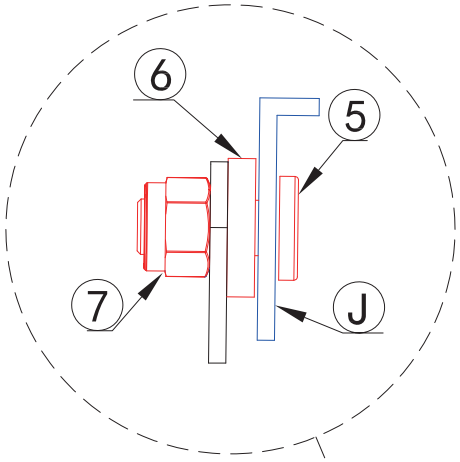

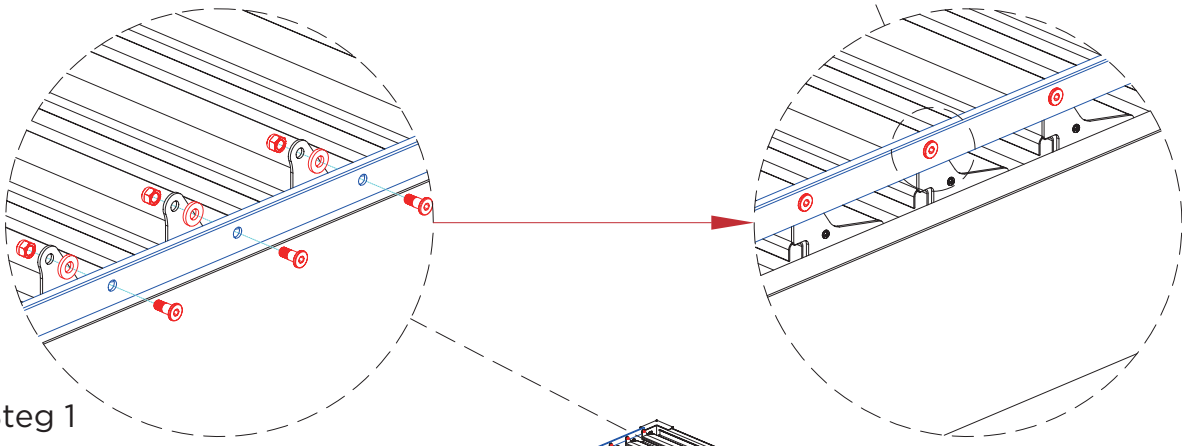

Steg 1

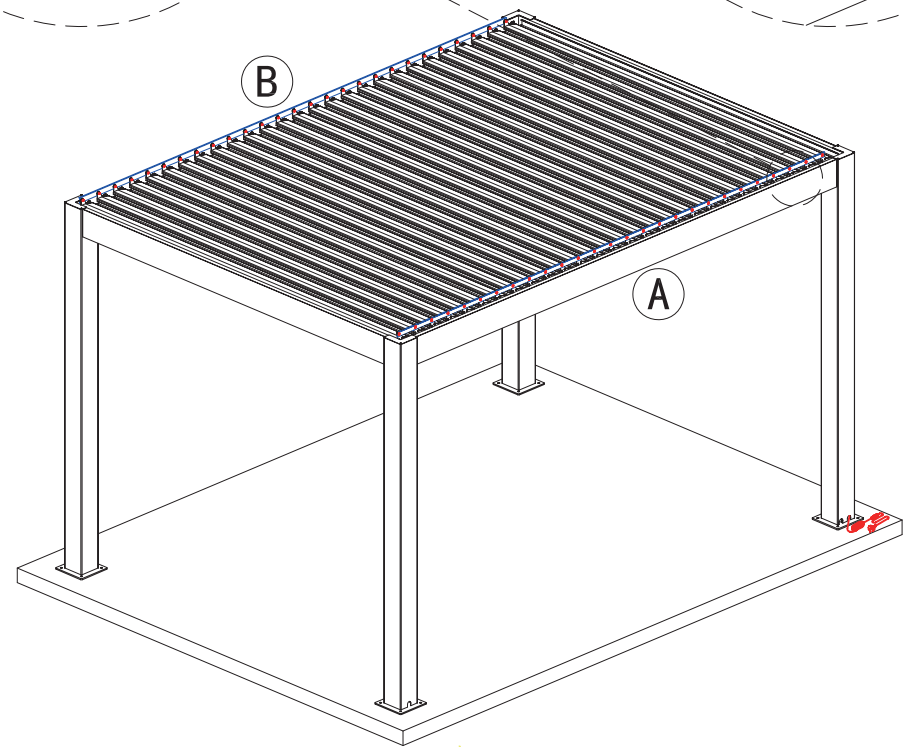

Steg 12

1. Fäst de två M5 sexkantiga försänkta skruvarna och M5 självlåsande muttrarna som tillhandahålls av 10) på anslutningskoden för 10) och drivsidoplattan på H), enligt figur i steget.

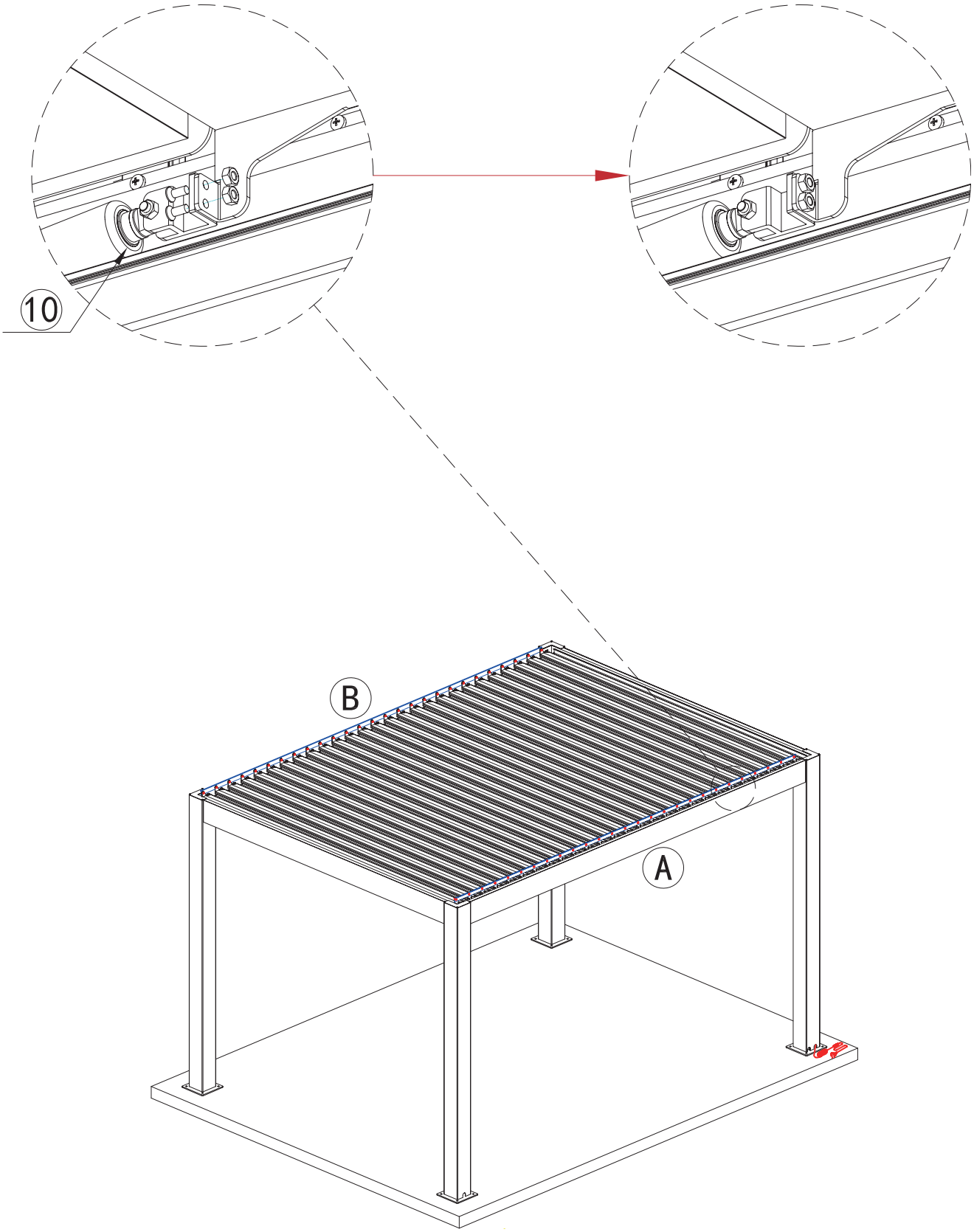

Bruksanvisning för PM02\D Fjärrkontroll

1. Funktioner och egenskaper

Upp-knapp: Öppnar motorn
Stopp-knapp: Stoppar motorn
Ner-knapp: Stänger motorn
Ljuskontroll-knapp: Tänder ljuset
Ljuskontroll-knapp: Släcker ljuset

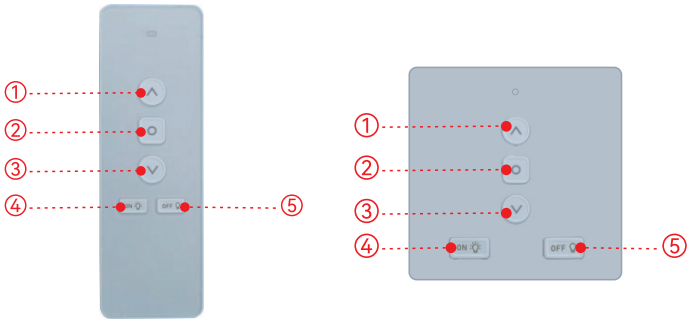

2. Parametrar

Produktnamn	Fjärrkontroll med ljuskontroll
Mottagning/sändningsfrekvens	868,35 MHz
Arbetstemperatur	-20°C ~ +85°C
Mottagningskänslighet	≤ -110 dBm
Antal sändare som kan anslutas	≤ 8 st

3. Instruktioner

Obs: Endast fjärrkontrollen som har gått in i inlärningsläge kan aktiveras för att lära in koden. Efter aktivering kan inga andra fjärrkontroller programmeras om. (Använd denna metod om du inte hittar den redan inlärda fjärrkontrollen.)

A. Inlärning av koder

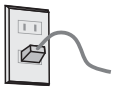

Slå på motorn. (Slå på inom 30 sekunder.)

Öppna baksidan av fjärr-kontrollen. Tryck och håll inne "Lär in"-knappen på baksidan av fjärrkontrol-len i 7 sekunder.

När motorn avger ett ljud har den gått in i inlärningsläge.

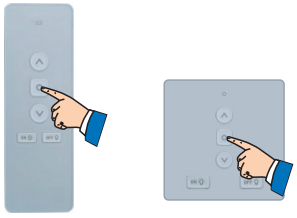

Tryck på "Stopp"-knap-pen på fjärrkontrollen i 5 sekunder. När motorn avger ett ljud slutförs inlärningen av koden.

B. Radera koder

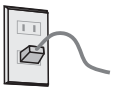

Slå på motorn. (Slå på inom 30 sekunder.)

Öppna baksidan av fjärr-kontrollen. Tryck och håll inne "Lär in"-knappen på baksidan av fjärrkontrol-len i 7 sekunder.

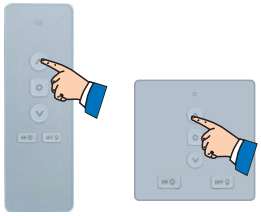

Tryck på "Upp"-knap-pen på fjärrkontrollen i 1 sekund. Motorn avger ett ljud

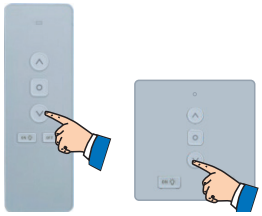

Tryck på "Ner"-knappen på fjärrkontrollen i 5 sekunder. När motorn avger ett ljud har koden raderats framgångsrikt.

VARNING

Se till att lamellerna är öppna under perioder med måttliga till starka vindar.

Demontering

Om du vill montera ner pergolan, följ nedanstående process.

Observera! Minst två personer behövs för detta steg.

- Håll pergolans lameller öppna innan du påbörjar demonteringen.
- Bind ihop pergolans lameller för att förhindra att de fälls ut oavsiktligt, då detta kan orsaka skador och olyckor. Du kan använda det skyddsband som fanns med pergolan vid köpet.
- Följ monteringsanvisningarna i omvänd ordning för att montera ner
- pergolan.
- Se till att borrhål i väggen tätas professionellt.

Observera! Säkerhetsföreskrifter och instruktioner måste följas även vid demontering.

Förvaring

Om du inte tänker använda pergolan under en längre period rekommenderas det att ta bort den från fästena och förvara den.

- Se till att ramen är helt torr innan förvaring.
- Förvara pergolan på en torr och säker plats som inte är åtkomlig för barn.

Avfallshantering

Kassera inte denna pergola tillsammans med hushållsavfall. För att förhindra miljö- och hälsorisker orsakade av okontrollerad avfallshantering, återvinn den på ett ansvarsfullt sätt för att främja hållbar återanvändning av materialresurser.

För att returnera din använda produkt, använd återvinnings- och insamlingssystem eller kontakta återförsäljaren där produkten köptes. De kan ta emot produkten för miljövänlig återvinning. Kassera förpackningsmaterial enligt lokala riktlinjer.